Unitec
www.unitec-spezialtransporte.de

SPX532

Lithium-Ionen-Technologie

JEKKO MiNiCRANE

Unitec Spezialtransporte GmbH
An der Helle 6-8 (Gewerbegebiet Lohner Klei Süd), 59505 Bad Sassendorf-Lohne | Tel: +49 2927 800 69-0 | Fax: +49 2927 800 69-11
info@unitec-spezialtransporte.de | www.unitec-spezialtransporte.de

SPX532

	KG
SPX532	2350 kg
Abnehmbares Gewicht	170 kg
W800.6	70 kg
Haken	49 kg
Powerpack	63 kg
JIB1000.2H1MLX Manueller Jib Windenkopf	210 kg 14 kg 8 kg
Abstützplatten	17 kg

Inklusive hydraulisch verstellbares Kettenfahrwerk

3255* x 770 x 1960 mm

4400 x 4400 mm

MAX 3200 kg

14.8 m

17,3 m

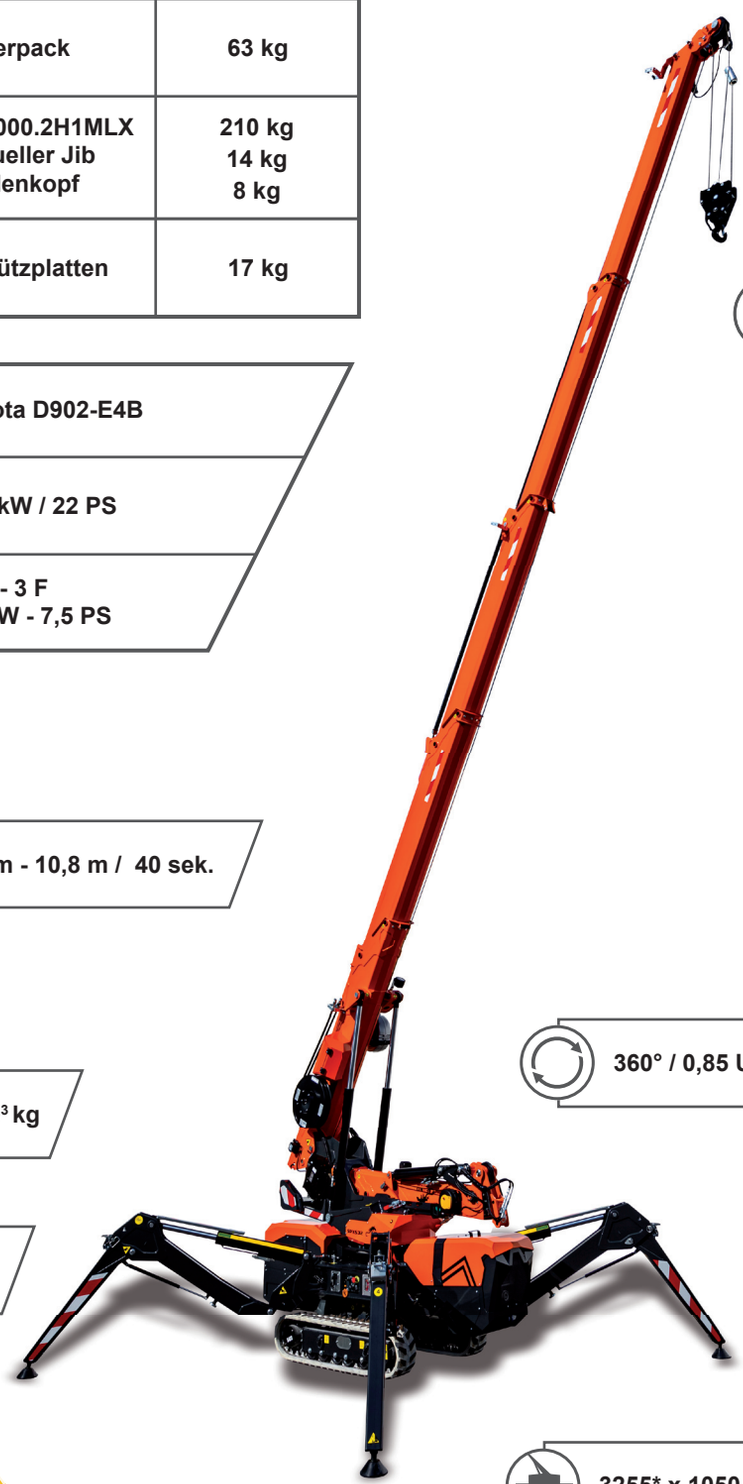

5700 kg
60 m - Ø 7 mm

MAX		
1050 kg	1	21 m/min
970 kg	2	22,5 m/min
900 kg	3	24 m/min
850 kg	4	26 m/min
800 kg	5	27,5 m/min

Kubota D902-E4B

16,1 kW / 22 PS

24 V - 3 F
5,5 kW - 7,5 PS

2,5 m - 10,8 m / 40 sek.

3000³ kg

20°

360° / 0,85 U/min

0,63 kg/cm²

1,8 / 2,7 km/h

3255* x 1050 x 2070 mm

NordKran
Sicheres Heben auf engstem Raum

*3550 mit montiertem Jib

Hauptausleger

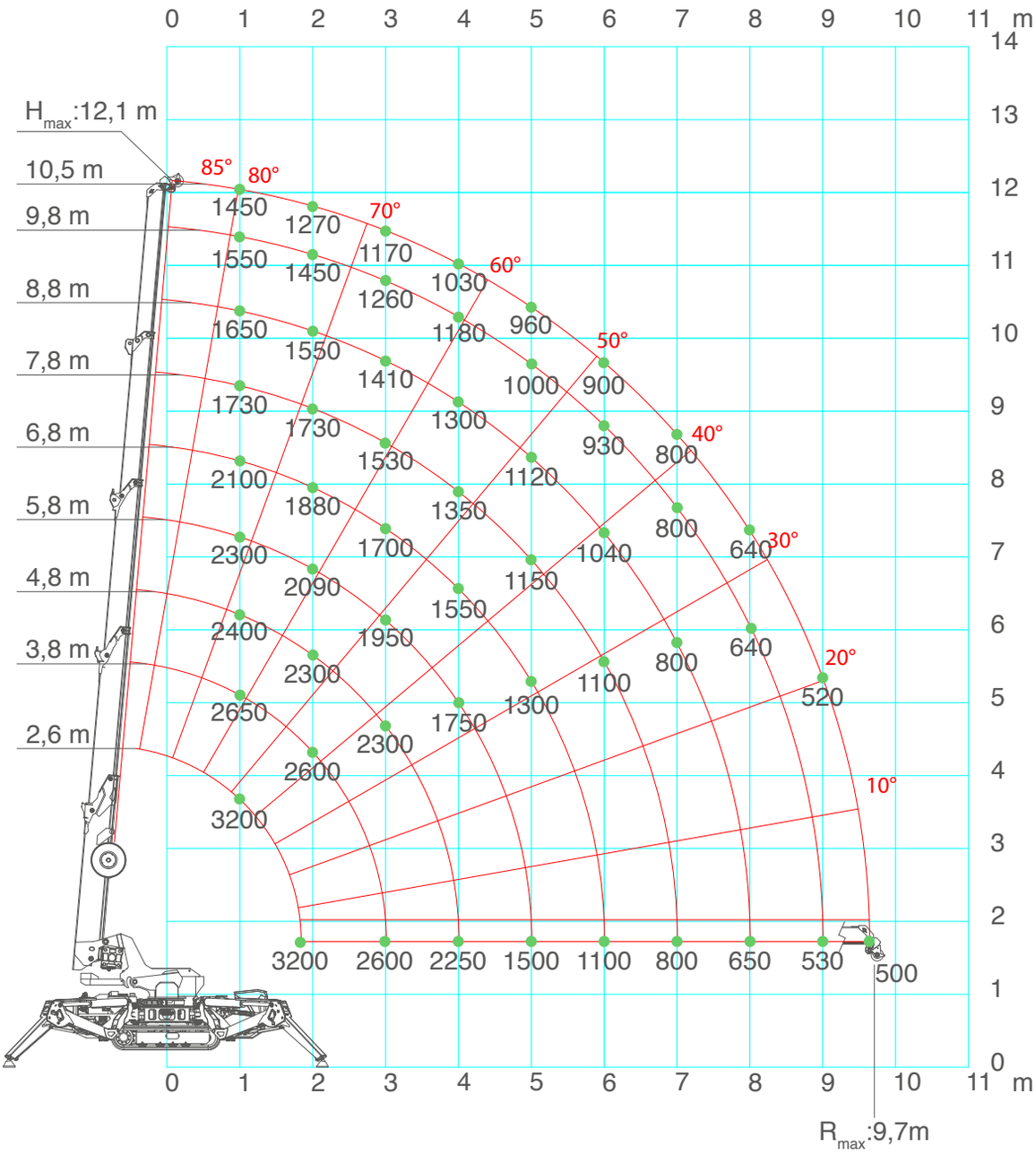

Pick & Carry

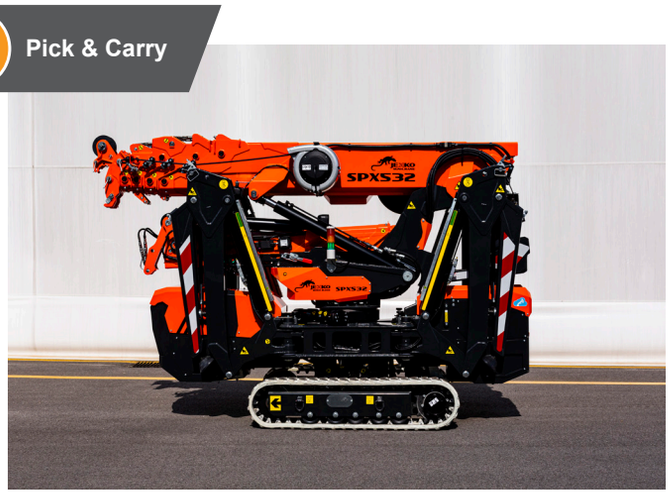

100 %

360°

170 kg

NordKran
Sicheres Heben auf engstem Raum

Hakenmodus mit JIB1000.2H1MX

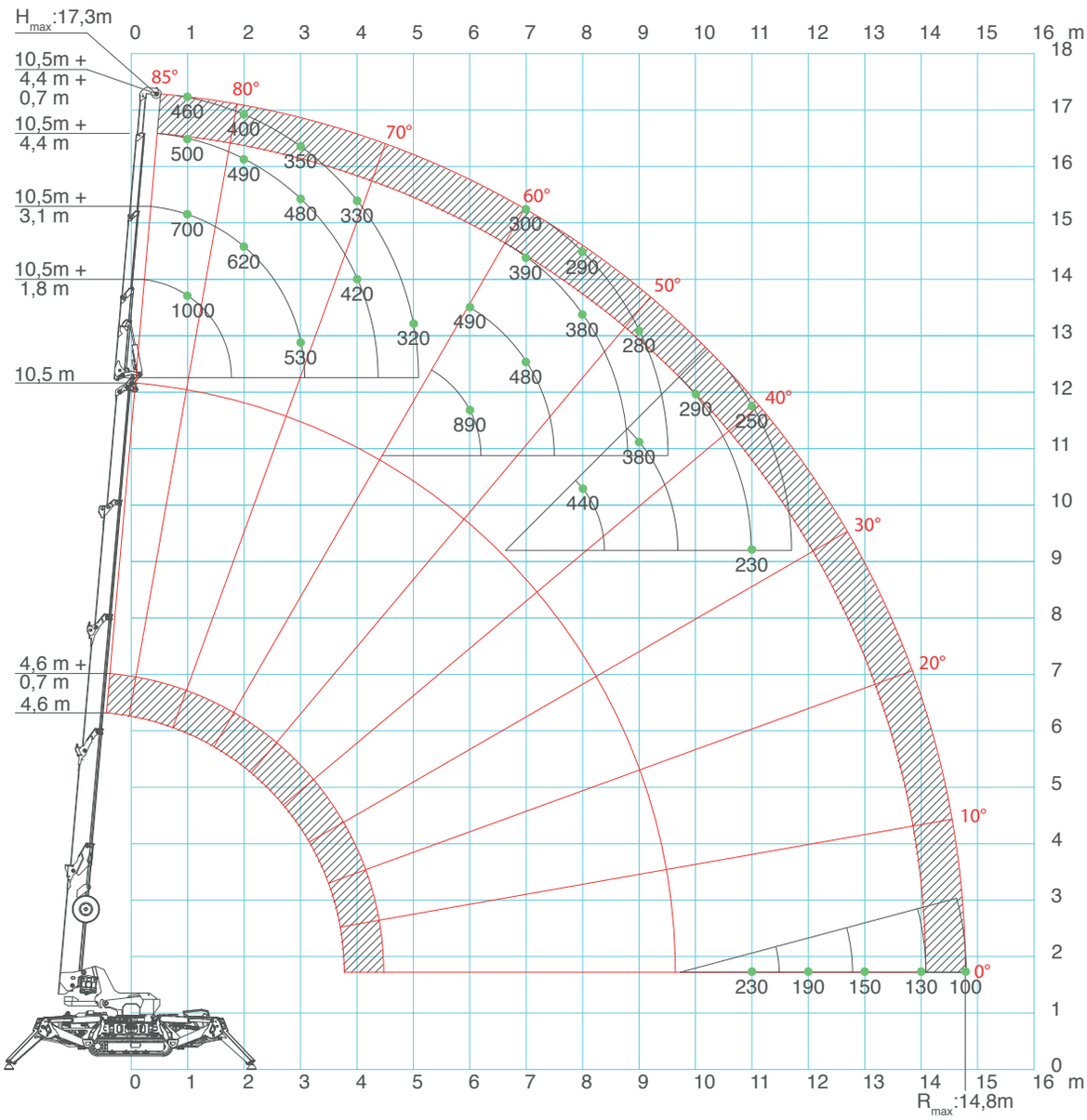

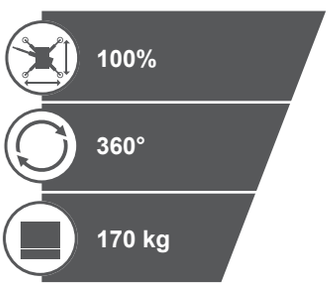

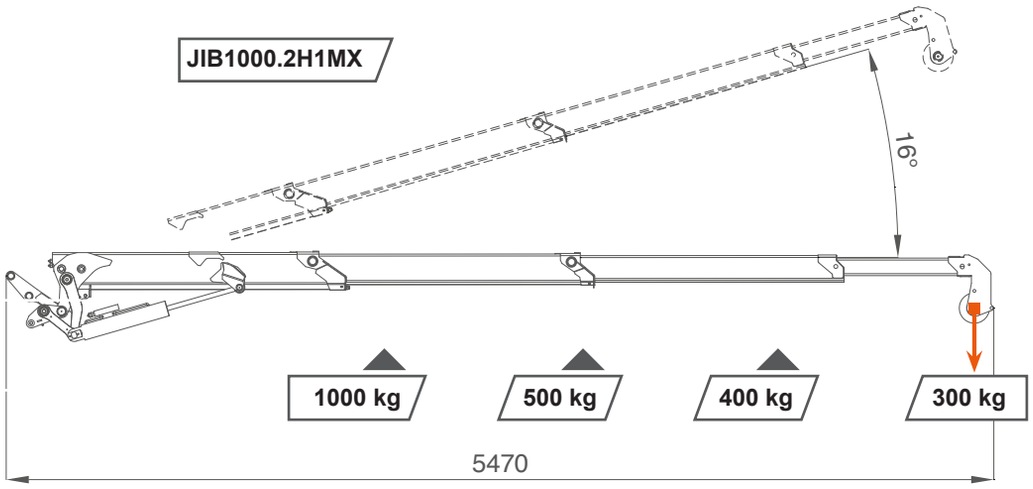

Maße

Mit verstautem JIB

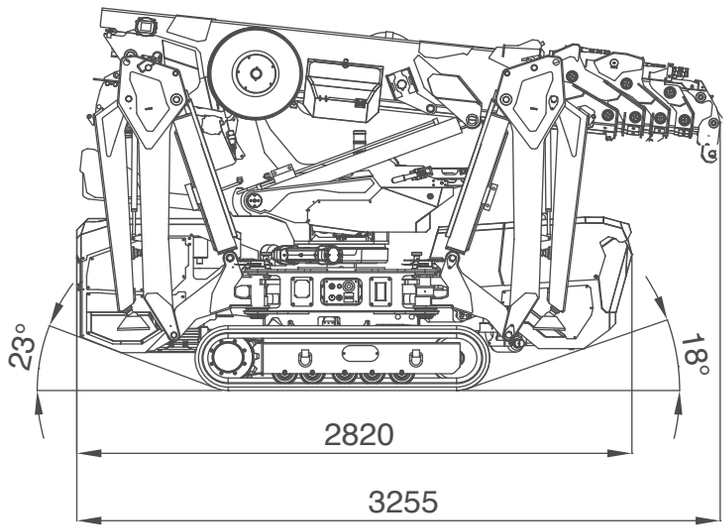

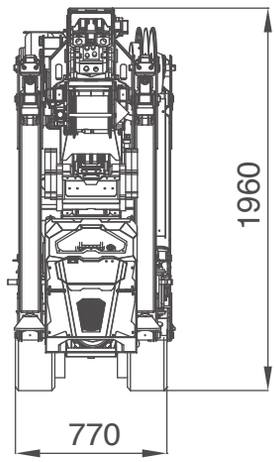

Mit montiertem JIB

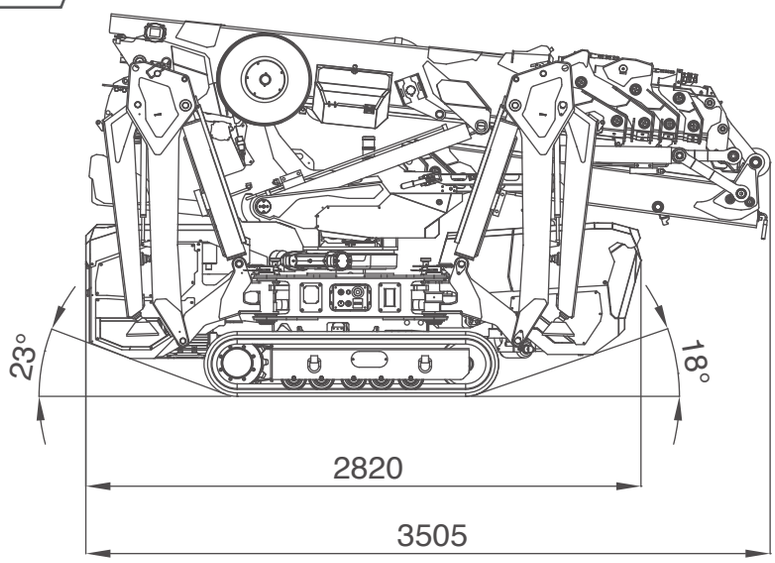

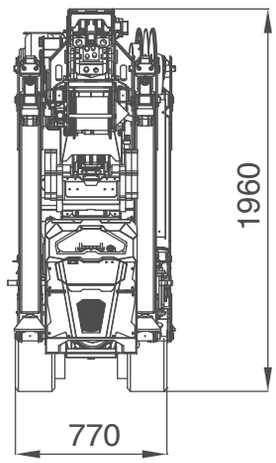

Mit verbreitertem Fahrwerk

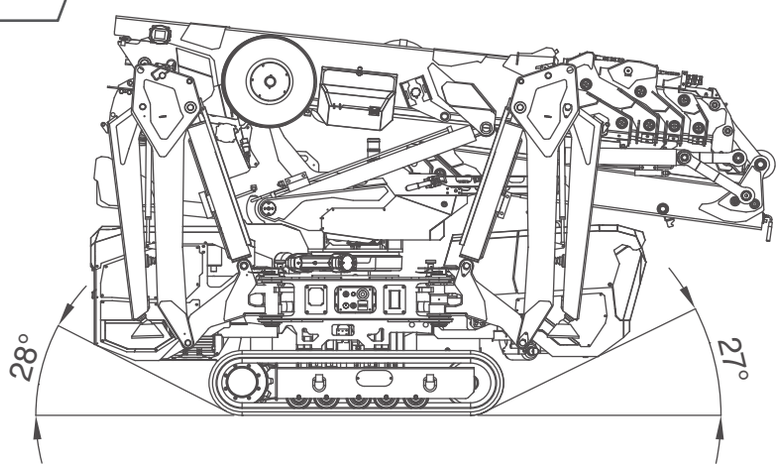

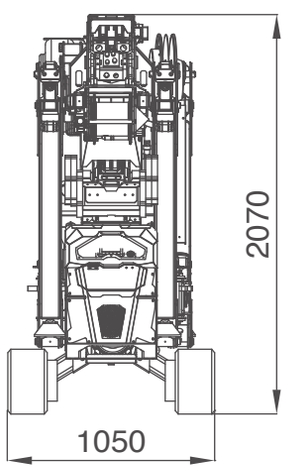

Abstützungspositionen

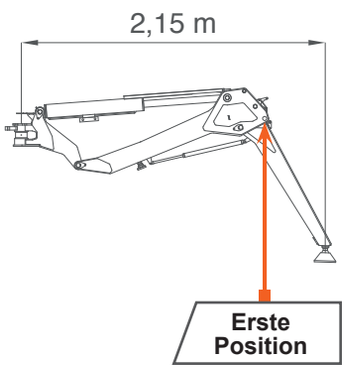

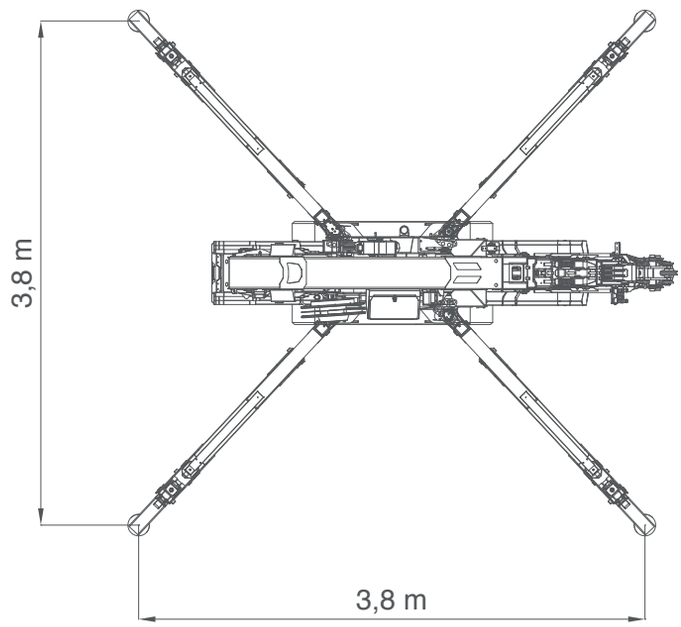

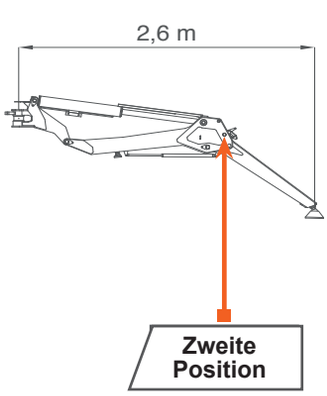

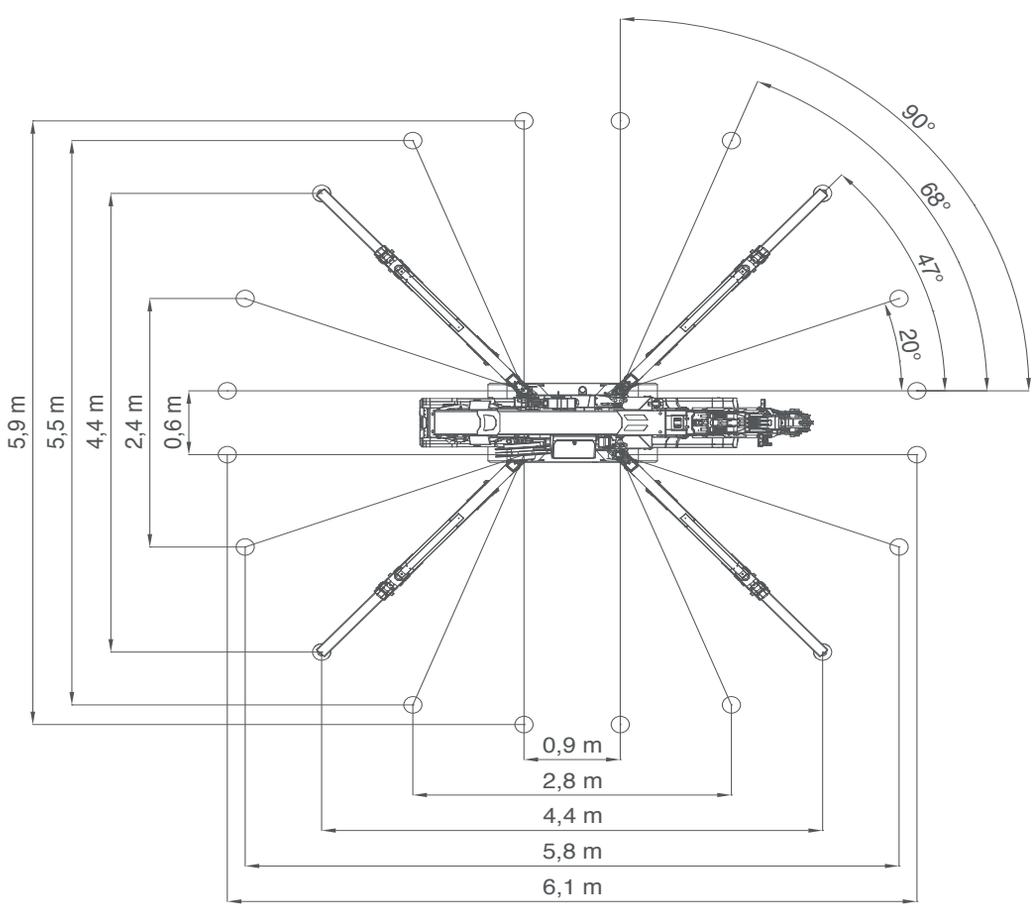

Ausstattung und Zubehör

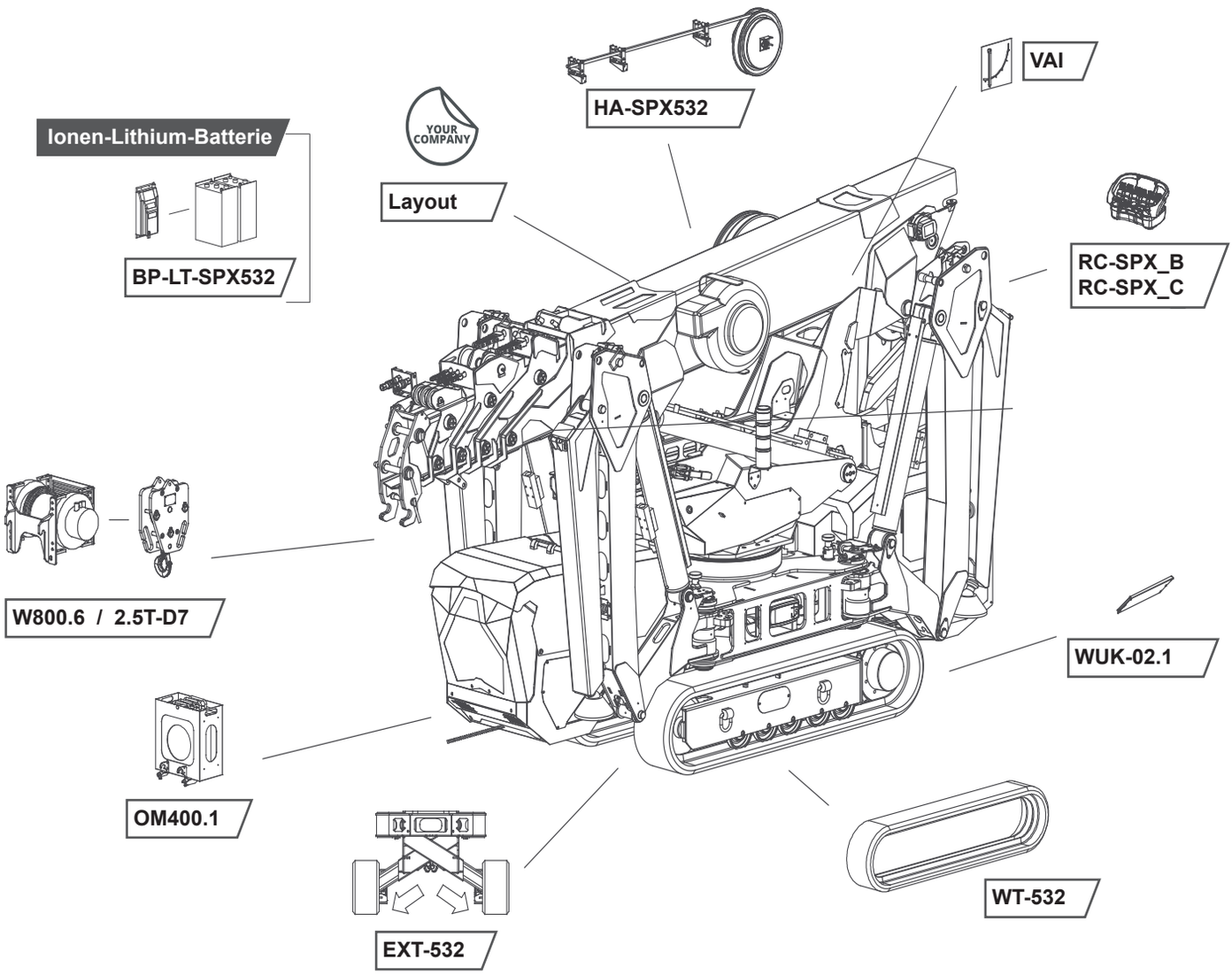

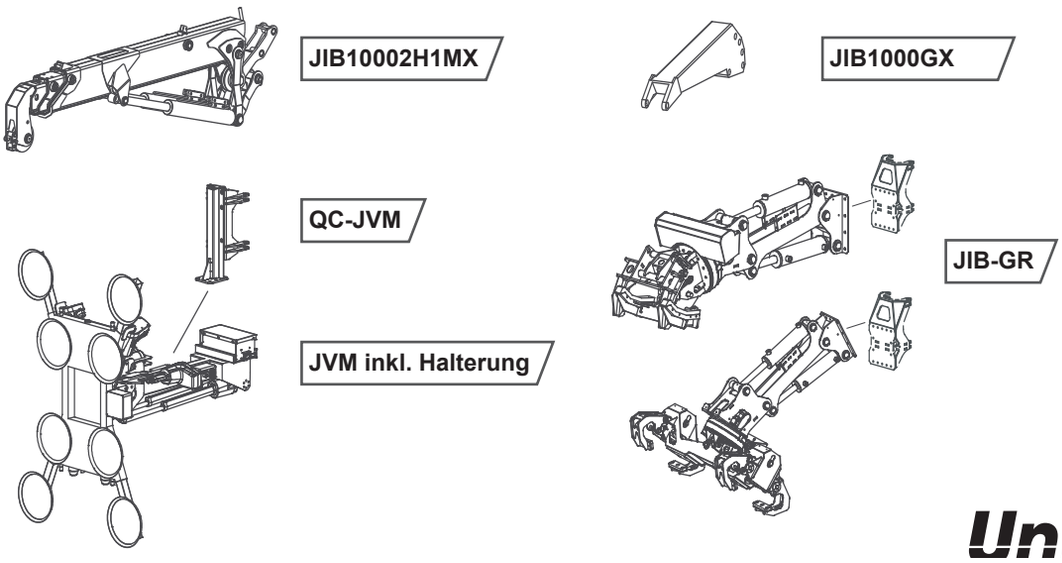

Abstützungsbeispiele

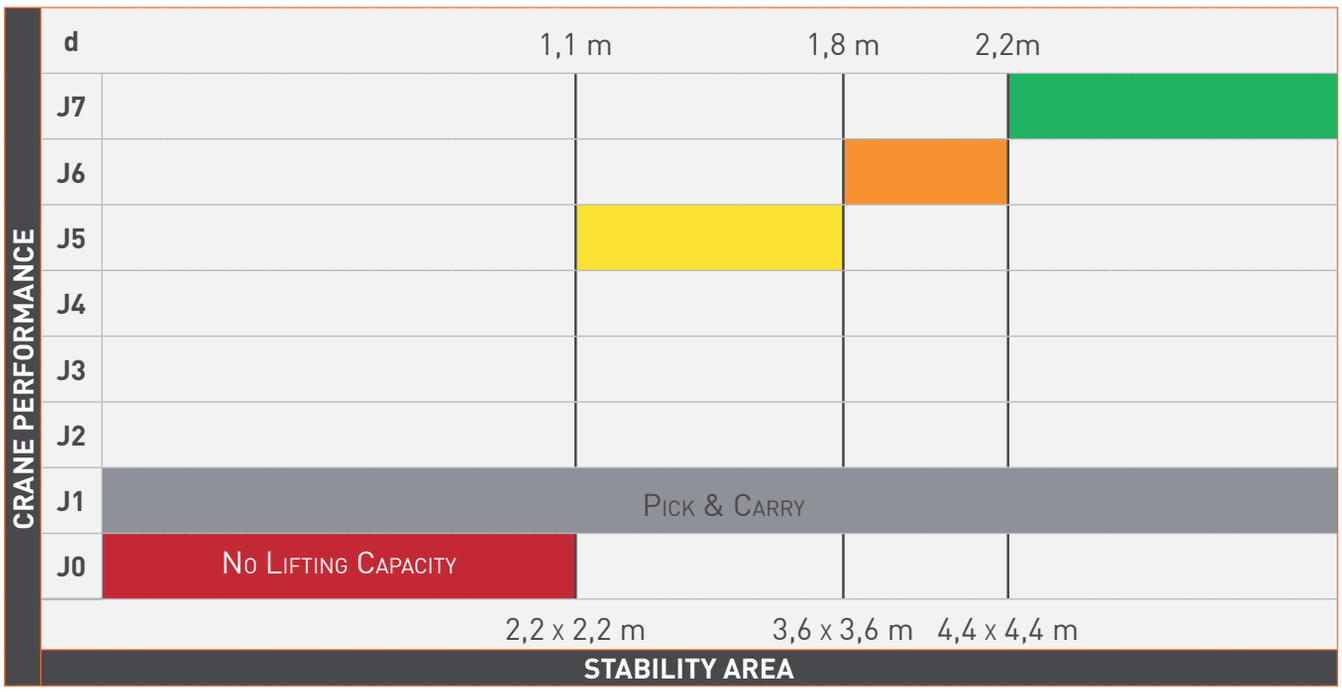

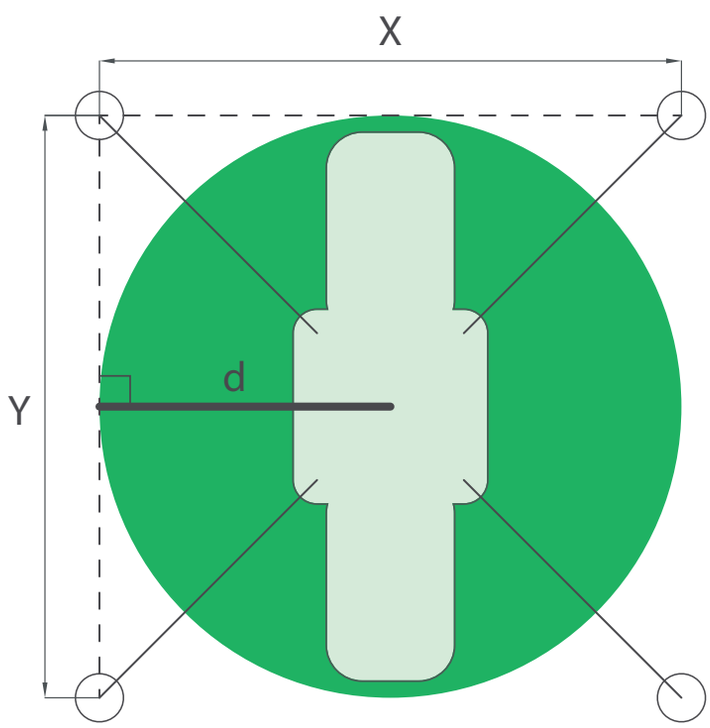

Stütz-Geometrie

Beispiel 1:
X = 4,4 m
Y = 4,4 m
d = 2,2 m

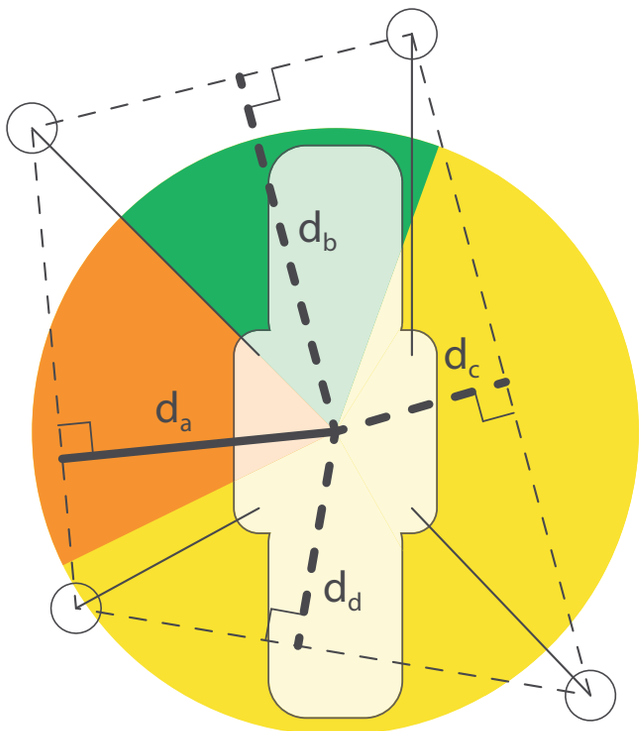

Stütz-Geometrie

Beispiel 2:
d_a = 1,9 m
d_b = 2,2 m
d_c = 1,3 m
d_d = 1,3 m

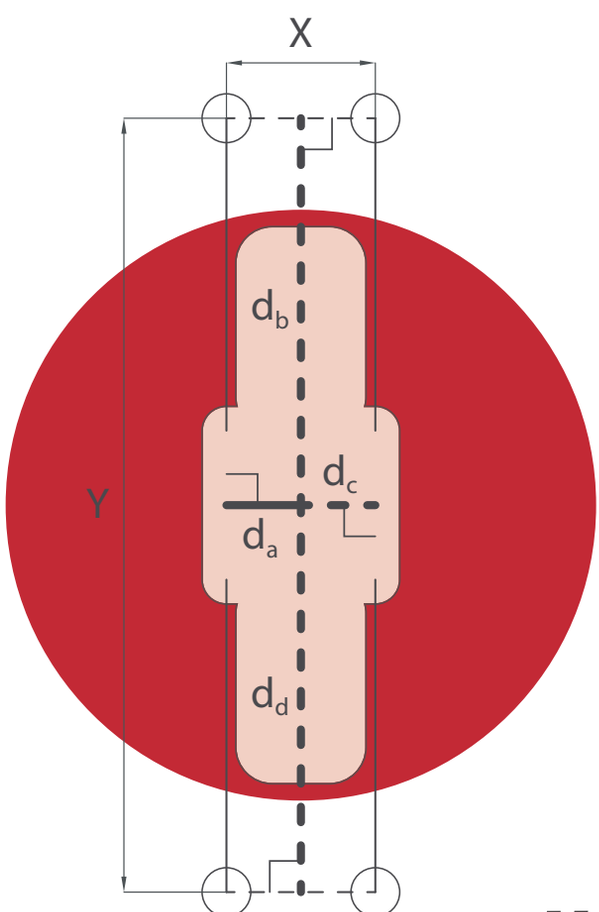

Stütz-Geometrie

Beispiel 3:
X = 1,9 m
Y = 2,2 m
d_a = 0,3 m
d_b = 2,5 m
d_c = 0,3 m
d_d = 2,5 m

d_b und **d_d** sollte geometrisch **J7** entsprechen,
ist jedoch auf Grund seiner Maße auf **J0** beschränkt.

JEXKO
MINICRANE
SPXS32

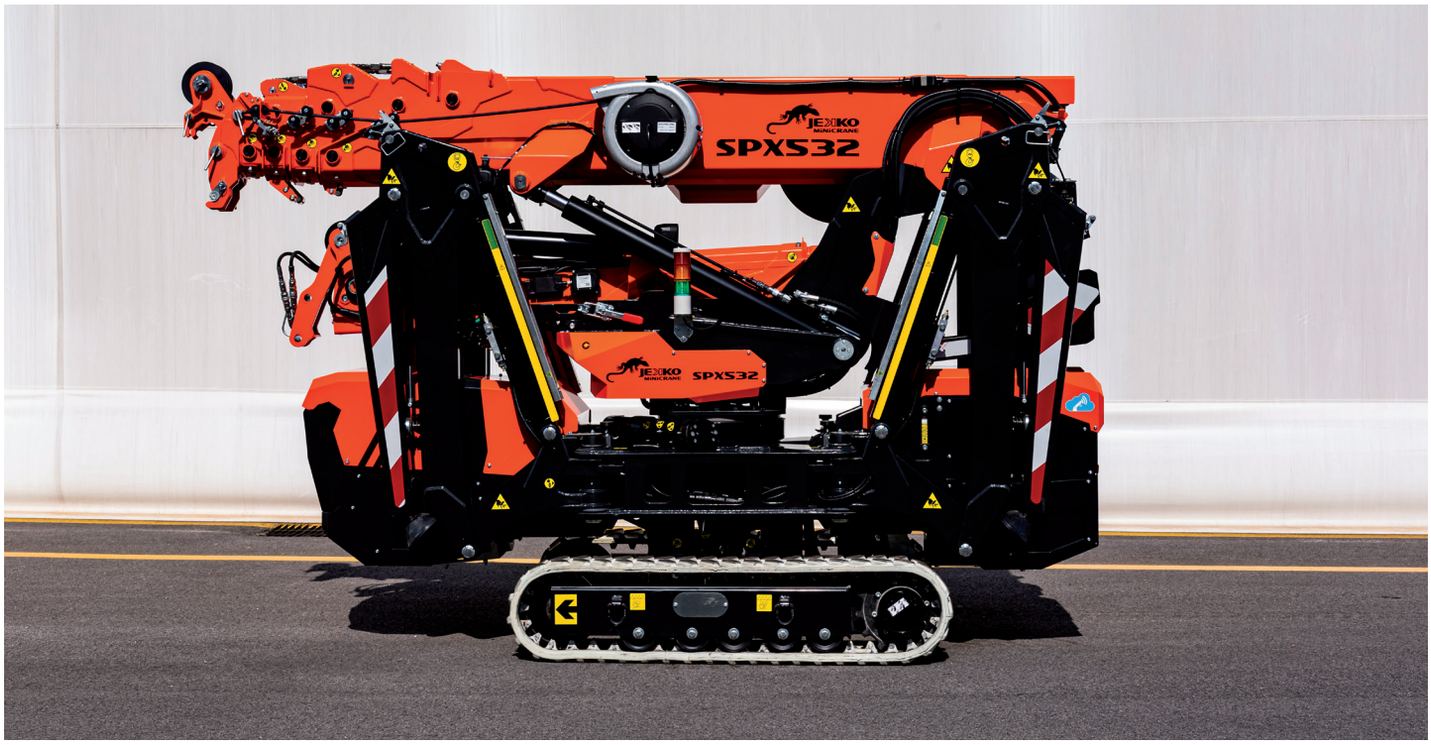
JEXKO
MINICRANE
SPXS32

JEXKO
MINICRANE
SPXS32

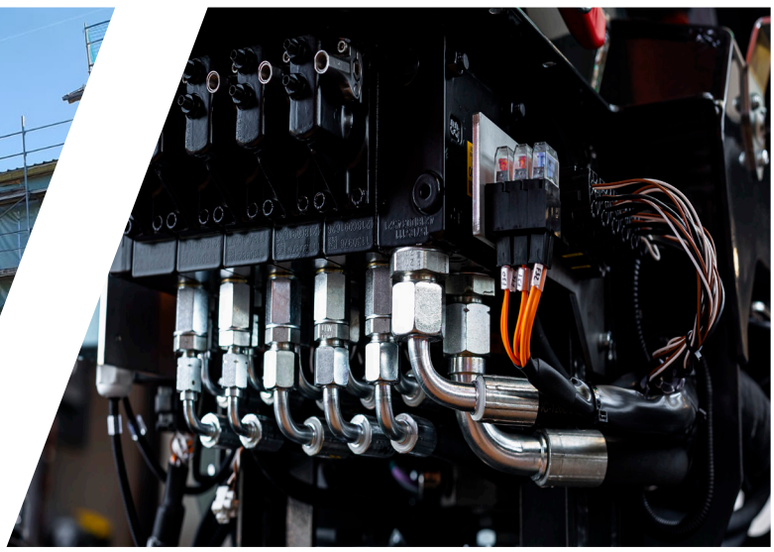

Sicheres Heben auf engstem Raum.

www.unitec-spezialtransporte.de

Unitec Spezialtransporte GmbH
An der Helle 6-8 (Gewerbegebiet Lohner Klei Süd)
59505 Bad Sassendorf-Lohne
Tel: +49 2927 800 69-0
Fax: +49 2927 800 69-11
info@unitec-spezialtransporte.de
www.unitec-spezialtransporte.de

Alle technischen Angaben unter Vorbehalt nach Datenstand 01.2020.