MANIACCESS 150 TP

Teleskop-Arbeitsbühne

- Arbeitshöhe: 15 m
- 1000 kg inklusive 5 Personen
- Max. frontale Reichweite: 6.00 m
- Max. Plattform Länge: 6.50 m
- Neigungskorrektur: 8°

- gute Geländegängigkeit
- 4-Radantrieb
- 4-Rad Lenkung
- 3 verschiedene Lenkungsarten
- Steigfähigkeit: 35%

150 TP

VORSERIE

Der Arbeitsbereich
Plattformhöhe .....15.00 m
Max. frontale Reichweite (unbeladen) .....13.00 m
Max. frontale Reichweite (1000 kg) .....5.70 m
Max. frontale Reichweite (Leergewicht) .....6.00 m
Reichweite nach hinten .....3.40 m

Die Arbeitsbühne
Tragkraft .....1 000 kg
Inklusive 5 Personen
Max. Windgeschwindigkeit.....45 km/h
❶ Plattform Länge (inkl. Plattformverlängerung)6.50 m
❷ Plattform Länge .....5.00 m
❸ Plattform Breite .....2.00 m
❹ Minimale Plattform Beladehöhe .....1.55 m

Die Abmessungen
❺ Länge .....5.35 m
❻ Breite .....2.30 m
❼ Höhe mit klappbarem Geländer.....1.90 m
❽ Höhe .....2.75 m

Die Geländeeigenschaften
Steigfähigkeit.....35%
❾ Bodenfreiheit.....0.40 m
❿ Radstand .....3.15 m
⓫ Max. Seitenneigung .....8° (15%)
⓬ Max. Längsneigung .....8° (15%)

Der Dieselmotor
Perkins 404 C22 .....45 PS
Dieseltank.....100 l
Hydrauliktank.....100 l

Arbeitsgeschwindigkeit
Fahrgeschwindigkeit (in Arbeitsposition).....0.7 km/h
Fahrgeschwindigkeit (in Grundposition).....6 km/h
Hub- und Senkgeschwindigkeit .....48 s
⓭ Wenderadius (innen) .....1.70 m
⓮ Wenderadius (aussen) .....4.85 m

Gesamtgewicht .....7 950 kg

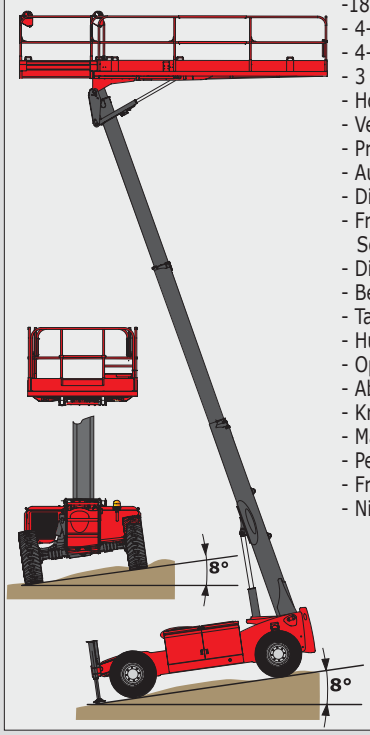

Standardausstattung
- 18" Bereifung
- 4- Radantrieb
- 4- Radlenkung
- 3 verschiedene Lenkungsarten
- Horizontale Plattform Steuerung
- Vertikale Plattform Steuerung
- Proportianale Steuerung
- Ausgeschäumte Bereifung
- Differentialsperre
- Frontachse mit Selbstsperrdifferential
- Diagnosesystem
- Betriebsstundenanzeige
- Tankanzeige
- Hupe
- Optische + Korblastabschaltung
- Abschaltung
- Kranösen
- Manuelle Notpumpe
- Pendelachse
- Frontabstützung
- Niveauausgleich

Arbeitsdiagramm: Arbeitsbühne abgestützt

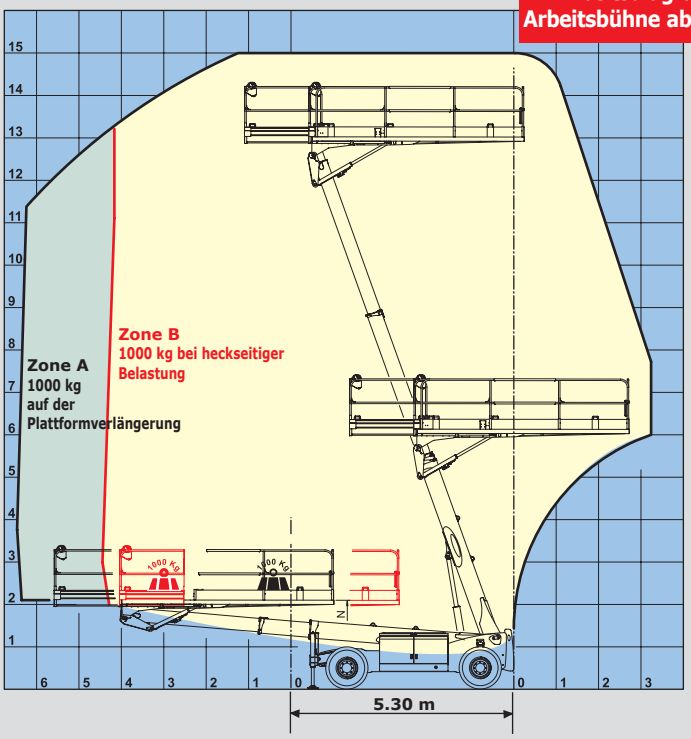

Arbeitsdiagramm: Arbeitsbühne auf Rädern

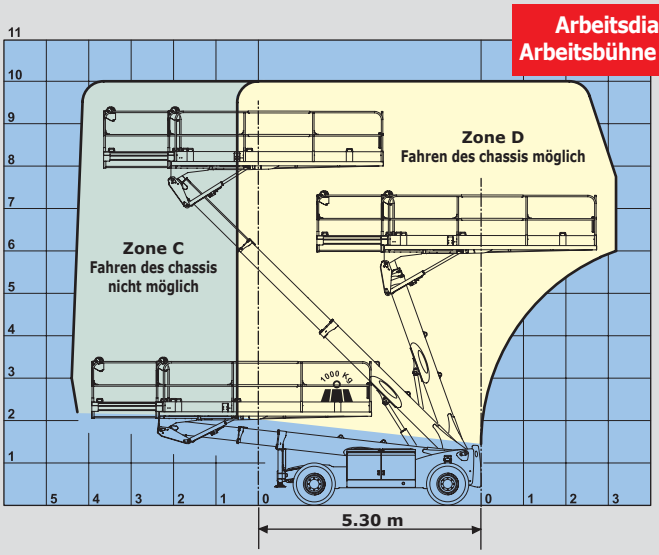

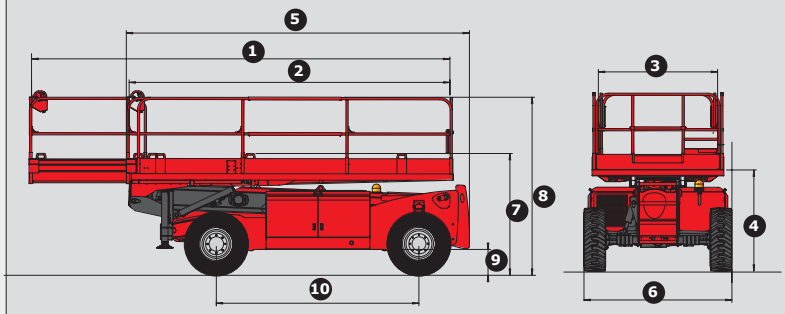

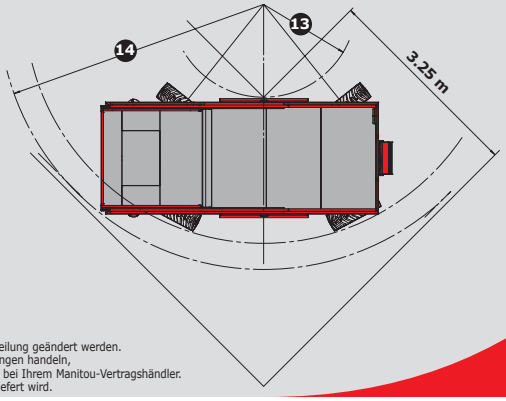

CE

ISO 9001

Die angegebenen Daten sind für den Hersteller nicht verpflichtend und können ohne vorherige Mitteilung geändert werden.
Bei den in dieser Broschüre gezeigten Ausstattungen kann es sich um Serien- oder Sonderaustattungen handeln,
die unter Umständen nicht für alle Versionen erhältlich sind. Weitere Einzelheiten erfragen Sie bitte bei Ihrem Manitou-Vertragshändler.
Entspricht der Maschinen-Richtlinie (EN 280) und den Normen des Landes, in das die Maschine geliefert wird.

Deutschland und Österreich : MANITOU Deutschland Gmbh
61239 OBER-MÖRLEN ☎ 496002 - 9199 - 0
Andere Länder : MANITOU B.F. S.A.
44158 ANCENIS cedex - FRANKREICH ☎ 33 2 40 09 10 11
www.manitou.com

MANITOU

700344DE