MANITOU

MC 40/50
Powershift

Die Spezialisten für Lager- und Umschlagsarbeiten

- Traglast 4000 kg und 5000 kg

MANITOU®

MC 40/50 : Die Spezialisten für Lager- und

Die Stapler MC 4 und 5 Tonnen von MANITOU wurden für die Handhabung schwerer, langer und sperriger Lasten auf unebenem Gelände entwickelt.

Die MC 40/50 sind leistungsstarke, schnelle, stabile und sichere Stapler. Sie verfügen über einen Perkins Motor 1004.42 Atmo (4 Zylinder mit Direkteinspritzung), mit 80 PS/60 kW und einer Nenndrehzahl von 2200 U/min. Mit dem Drehmomentwandler-Antrieb können Drehmoment und Geschwindigkeit an die auszuführenden Arbeiten angepasst werden.

• Schnelles und flexibles Arbeiten

Durch das neue Powershift-Getriebe mit elektronischer Gangschaltung EGS wird in jeder Situation die Leistung optimal eingesetzt.

Der Gangwechsel geschieht ohne Kraftflussunterbrechung, d.h. kein Leistungsabfall.

Das EGS-System für die automatische Regelung der Motordrehzahl in Abhängigkeit eines vorher gewählten Verhältnisses garantiert einen maximalen Fahrkomfort.

Für feinfühlige Umschlagsarbeiten im Lager steht dem Fahrer ein Inchingpedal, für schweres Gelände eine Differentialsperre mit elektro-hydraulischer Steuerung zur Verfügung.

• Garantierte Stabilität

Die großen Räder verbunden mit einer großzügigen Bodenfreiheit ermöglichen das Überwinden von Hindernissen (Schienen, steile Abhänge, Schlaglöcher) mit maximaler Sicherheit für Last und maximalem Komfort für den Fahrer.

Die MC verfügen über einen hervorragenden Wendekreis, aufgrund der Lenkachse mit integriertem Zylinder.

Die ausgewogene Masseverteilung in Verbindung mit einer großen Spurbreite garantieren optimale Standsicherheit auch in unebenem Gelände.

Masten MC 40/MC 50 Powershift

MASTEN		MODELL	GESAMTHUB AN GABELN (mm)	BAUHÖHE EINGEF. (mm)	FREIHUB (mm)	BAUHÖHE AUSGEF. (mm)	HUBHÖHE BEI MAX. TRAGFÄHIGKEIT (mm)		TRAGFÄHIGKEIT BEI MAXIMALER HUBHÖHE (kg)		MAST-NEIGUNG VO/HI
							Mit Seitenschieber	Ohne Seitenschieber	Mit Seitenschieber	Ohne Seitenschieber	
DUPLEX FREISICHT	3.00 m	MC 40 Powershift MC 50 Powershift	3050 3060	2505	-	4050	3000 3000		3600 4700	4000 5000	15°/15°
	3.30 m	MC 40 Powershift MC 50 Powershift	3350 3360	2655	-	4350	3300 3300		3600 4700	4000 5000	15°/15°
	3.50 m	MC 40 Powershift MC 50 Powershift	3550 3560	2755	-	4550	3500 3500		3600 4700	4000 5000	15°/15°
	3.70 m	MC 40 Powershift MC 50 Powershift	3750 3760	2855	-	4750	3700 3700		3600 4700	4000 5000	15°/15°
	4.00 m	MC 40 Powershift MC 50 Powershift	4050 4060	3005	-	5050	4000 4000		3600 4700	4000 5000	15°/15°
	4.50 m	MC 40 Powershift MC 50 Powershift	4550 4560	3250	-	5550	4500 4000		3600 4050	4000 4500	15°/15°
	5.00 m	MC 40 Powershift MC 50 Powershift	5050 5060	3505	-	6050	4000 4000		3400 3600	3800 4000	15°/15°
DUPLEX FREIHUB	3.00 m	MC 40 Powershift MC 50 Powershift	3050 3060	2530	1518 1528	4062	3000 3000		3600 4700	4000 5000	15°/15°
	3.30 m	MC 40 Powershift MC 50 Powershift	3350 3360	2680	1668 1678	4362	3300 3300		3600 4700	4000 5000	15°/15°
	3.50 m	MC 40 Powershift MC 50 Powershift	3550 3560	2780	1768 1778	4562	3500 3500		3600 4700	4000 5000	15°/15°
	3.70 m	MC 40 Powershift MC 50 Powershift	3750 3760	2880	1868 1878	4762	3700 3700		3600 4700	4000 5000	15°/15°
	4.00 m	MC 40 Powershift MC 50 Powershift	4050 4060	3030	2018 2028	5062	4000 4000		3600 4700	4000 5000	15°/15°
TRIPLEX FREIHUB	3.70 m	MC 40 Powershift MC 50 Powershift	3750 3760	2255	1255 1265	4750	3700 3700		4000 4500	4000 5000	15°/15°
	4.00 m	MC 40 Powershift MC 50 Powershift	4050 4060	2355	1355 1365	5050	4000 4000		4000 4500	4000 5000	15°/15°
	4.50 m	MC 40 Powershift MC 50 Powershift	4550 4560	2530	1530 1540	5550	4500 4000		4000 3600	4000 4000	15°/15°
	4.70 m	MC 40 Powershift MC 50 Powershift	4750 4760	2590	1590 1600	5750	4000 4000		3400 3350	3800 3700	15°/15°
	5.00 m	MC 40 Powershift MC 50 Powershift	5050 5060	2705	1705 1715	6050	4000 4000		3300 2950	3700 3300	10°/15°
	5.50 m	MC 40 Powershift MC 50 Powershift	5550 5560	2855	1855 1865	6550	4000 4000		2880 2150	3200 2400	10°/15°
	6.00 m	MC 40 Powershift MC 50 Powershift	6050 6060	3030	2030 2040	7050	4000 4000		2350 1800	2600 2000	10°/15°

Bereifung MC 40/MC 50 Powershift

Standard		Option				
VO	HI	VO	VO	HI	HI	HI
Industrie-bereifung	Industrie-bereifung	Misch-bereifung	Misch-bereifung	Misch-bereifung	Industrie-bereifung	Industrie-bereifung
445/65 R 19.5 XZY Tubeless 165 K	10 R 17.5 134/132 M G291	18 R 19.5 XF Tubeless (445/65R 19.5)	18-19.5 ML 224 18 PR Tubeless	285/70R 19,5 XZY Tubeless 140/137 L	10 R 17.5 LSR Tubeless 134/132 L	10 R 17.5 LDR Tubelesss 134/132 L
Reifenbreite (mm)						
450	250	450	460	290	262	262
Gesamtbreite (mm)						
2050	1890	2050	2060	1880	1902	1902
	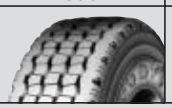					

Traglastdiagramme MC 40/MC 50 Powershift

(gemäß der Norm EN 1726 - 1 Anhang H)

MC 40 (Ohne Seitenschieber)

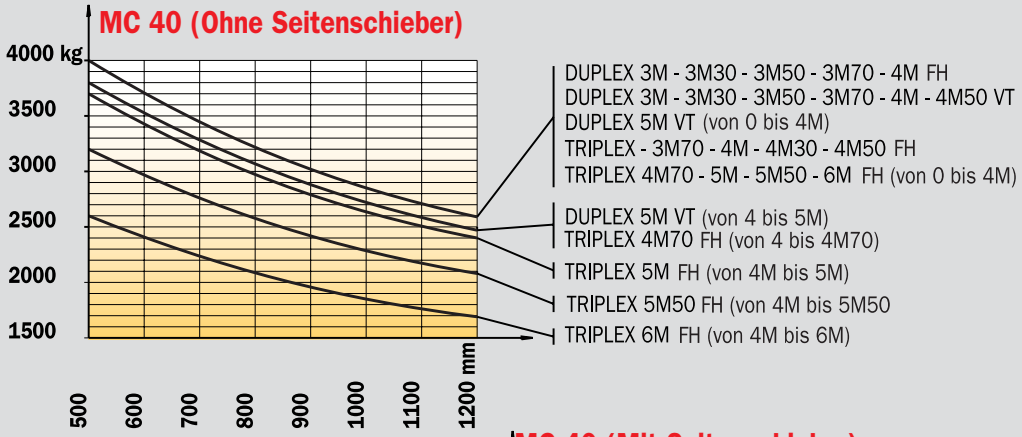

MC 40 (Mit Seitenschieber)

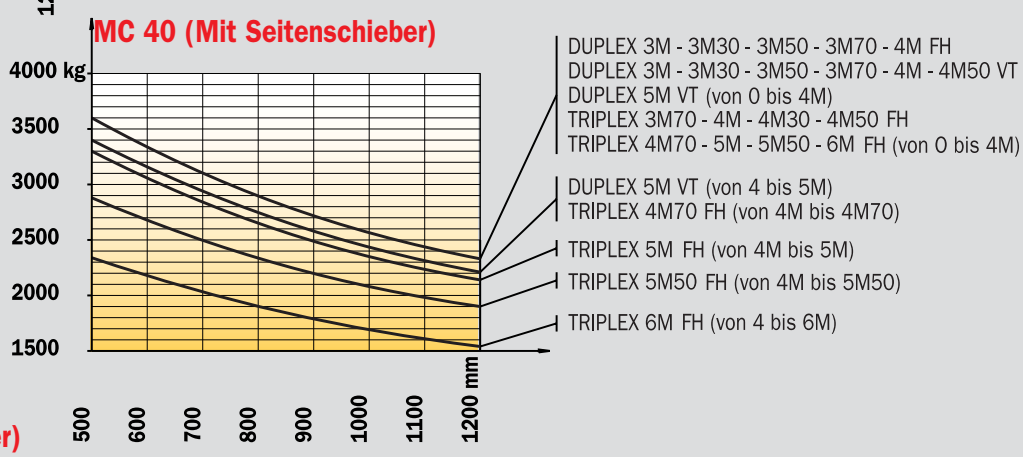

MC 50 (Ohne Seitenschieber)

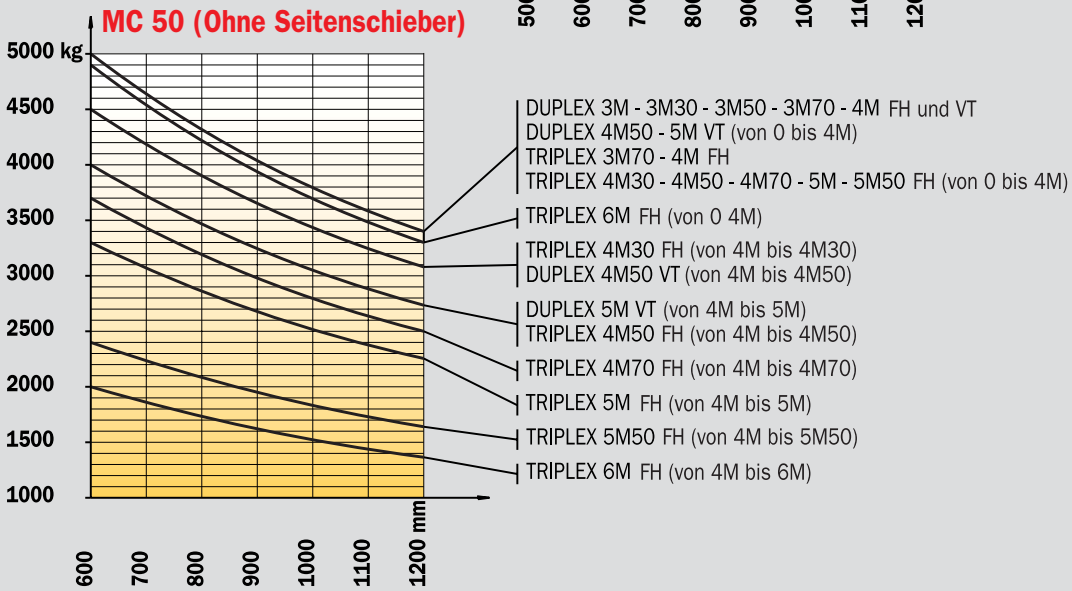

MC 50 (Mit Seitenschieber)

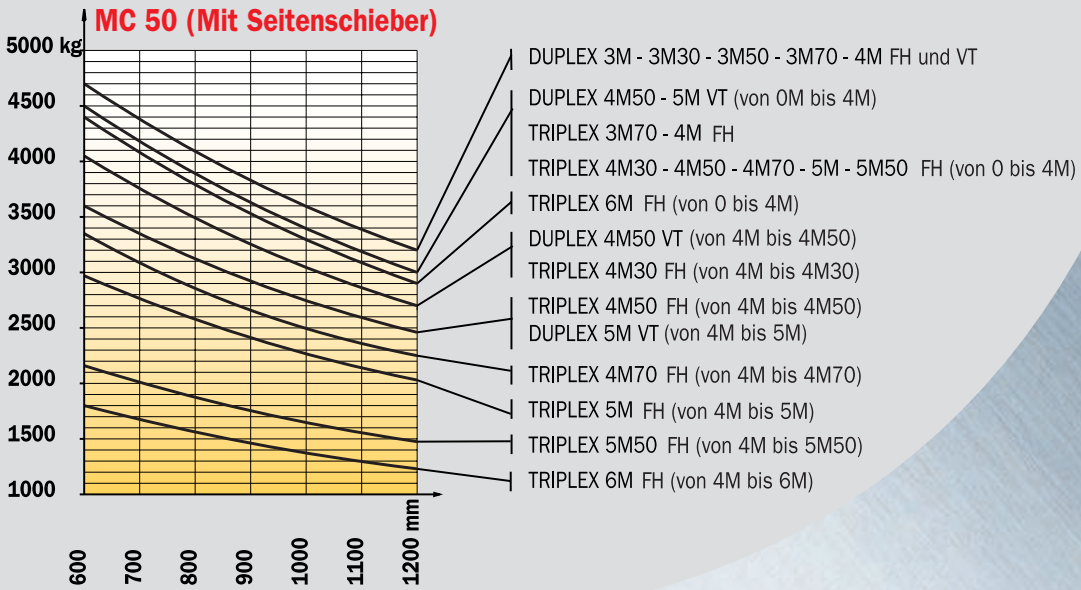

Umschlagsarbeiten

• Komfortabler und ergonomischer Arbeitsplatz

Diese Geländestapler wurden unter Berücksichtigung von Parametern wie Geräumigkeit und Komfort entwickelt. Für den Fahrer wurde eine geschlossene Kabine (2m³ Volumen) mit getönten Scheiben konzipiert.
Die Masten der MANITOU-Serie bestehen aus weit auseinander stehenden Profilen, die eine gute Sicht nach vorn gewährleisten.
Das Interieur der Kabine trägt wesentlich zum Fahrkomfort bei: stoffbezogener Sitz, eine individuell vom Fahrer verstellbare Lenksäule, ein funktionelles Armaturenbrett und komfortabel angeordnete Steuerhebel. Eine offene Fahrerschutzkabine ist optional.

• Arbeitsumfeld

Der Fahrerstand ist von beiden Seiten über ein breites, rutschfestes Trittbrett zugänglich.
Die Türen werden nach außen geöffnet und können fixiert werden. Dies ermöglicht ein gefahrloses Arbeiten bei geöffneten Türen.

Die Kabine ist über Schwingungsdämpfer auf dem Rahmen gelagert und isoliert den Fahrer von Schwingungen und Lärm.
Die gültigen Normen für Lärmemmisionen werden unterschritten.

Die Serie MC umfasst Modelle von 3 bis 7 Tonnen.

MC 40/50 Powershift

Tragkraft
MC 40 Powershift.....4000 kg
bei 500 mm LspA
MC 50 Powershift.....5000 kg
bei 600 mm LspA

Standard-Hubhöhe .....3,70 m
Geschwindigkeit ohne Last/mit Last (m/s)
Heben MC 40 Powershift.....0,53/0,49
MC 50 Powershift.....0,46/0,40
Senken MC 40 Powershift.....0,41/0,50
MC 50 Powershift.....0,41/0,50

Bereifung
Vorne .....445/65 R 19,5 Tubeless XZY 165 K
Hinten .....10 R 17,5 G 291

Gabelzinken (mm)
Länge 1200
Breite x Stärke MC 40 Powershift.....150x50
MC 50 Powershift 150x60

Hydraulische Ölbadlamellenbremse

Moteur PERKINS
Typ .....Atmo 1004.42
Hubraum .....4 Zyl. - 4233 cm³
Nenndrehzahl.....2200 U/mn
Leistung bei (ISO/TR 14396).....60 Kw (80 PS)
Maximales Drehmoment .....300 Nm bei 1400 U/mn
Direkteinspritzung
Wasserkühlung

Transmission.....Powershift
Elektro-hydraulischer Fahrtrichtungsschalter
4 Vorwärts- und 3 Rückwärtsgänge
Fahrgeschwindigkeit.....25 km/h
Hydraulische Differenzialsperre

Hydraulik
Zahnradpumpe
Druck/Volumenstrom MC 40/50
Powershift .....210 bar/87 l./mn
Vorzugsmengenteiler
für die Lenkung.....145 bar/87 l./mn

Füllmengen
Kühlsystem .....19 l
Motoröl .....10,5 l
Hydrauliköl .....80 l
Getriebeöl .....12.5 l
Kraftstoff.....85 l

Eigengewicht (mit Gabeln) MC 40 Powershift..6660 kg
MC 50 Powershift..7620 kg

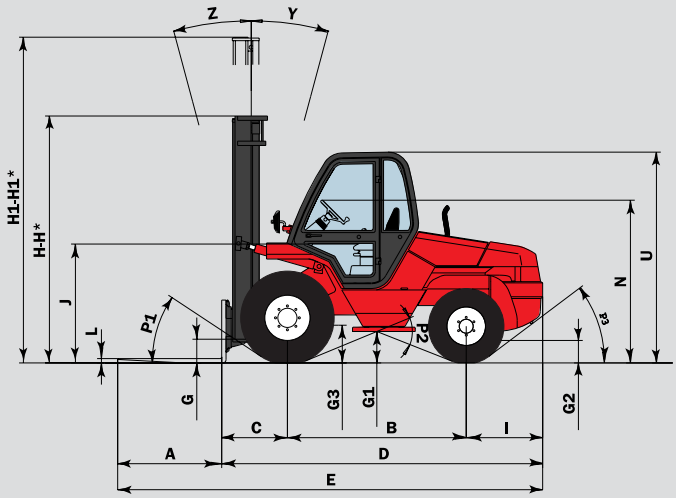

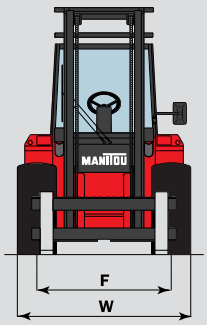

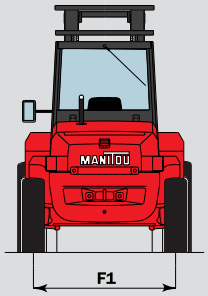

	MC 40 Powershift	MC 50 Powershift
A	1200	1200
B	2063	2063
C	762	772
D	3745	3755
E	4945	4955
F	1590	1590
F1	1640	1640
G	265	265
G1	365	365
G2	290	290
G3	360	360
H	2855	2855
H1	4750	4750
H*	2455	2455
H1*	5350	5350
I	920	920
J	1380	1380
K	1670	1670
L	50	60
N	1840 à 1900	
O	150	150
P1	33.5°	33.5°
P2	44°	44°
P3	37°	37°
R	2970	2970
S	3255	3255
T	5560	5570
U	2420	2420
V	3395	3395
V1	200	200
W	2050	2050
Y	15°	15°
Z	15°	15°

mm

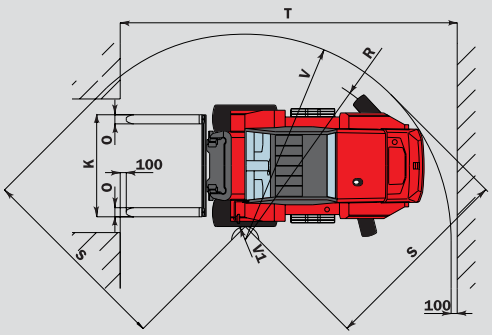

Standard :

- Geschlossene Fahrerkabine mit getönten Scheiben
- Stoffbezogener Sitz
- Einstellbare Lenksäule
- Heizung
- Scheibenwischer und Scheibenwaschanlage vorne und hinten
- Linker Außenspiegel
- Fahrbeleuchtung vorne und hinten
- Hydraulische Differentialsperre
- ...

Optionen

- Fahrerschutz
- Rundumkennleuchte
- Akustischer Alarm für Rückwärtsfahrt
- Arbeitsbeleuchtung
- Breite Schürzen
- Diverse Anbauteile wie, Ladekübel, TDL, Zange etc...

Änderungen im Sinne des technischen Fortschritts vorbehalten.
Die in der Vorliegenden Broschüre vorgestellten MANITOU - Maschinen können mit Zusatzgeräten ausgestattet sein.

ISO 9001

BE 108/ind. B - 102/02/2003

MANITOU
Deutschland und Österreich :
MANITOU DEUTSCHLAND GmbH
61239 OBER-MÖRLEN ☎ 06002 - 9199 - 0
Andere Länder : MANITOU B.F. S.A.
44158 ANCENIS cedex - FRANKREICH ☎ 33 2 40 09 10 11
www.manitou.com