MT 1230 SCP TURBO

Tragkraft bei 500 mm LSpA. : ..... 3000 kg
Leistung an Schaufelzähnen
(CSP 800 MTPA) nach ISO 8313 - 1986
Hubkraft : ..... 3750 kg
Reisskraft : ..... 4875 kg
Kipplast bei maximaler Reichweite
ohne Stabilisatoren : ..... 410 kg
mit Stabilisatoren : ..... 1687 kg

Hubhöhe : ..... 12 m
Geschwindigkeit : (m/s)
Heben mit/ohne Hublast : 0,48/0,52
Senken mit/ohne Hublast : 0,86/0,74
1. Teleskop
Ausfahren mit/ohne Hublast : 0,30/0,31
Einfahren mit/ohne Hublast : 0,61/0,63
2. Teleskop
Ausfahren mit/ohne Hublast : 0,25/0,30
Einfahren mit/ohne Hublast : 0,43/0,37
Simultanausfahren 1. und 2. Teleskop
mit/ohne Hublast : 0,28/0,30
Simultaneinfahren 1. und 2. Teleskop
mit/ohne Hublast : 0,40/0,39

Bereifung
vorn : ..... 18 x 19,5 stabilarge T35 Dunlop
hinten : ..... 18 x 19,5 stabilarge T35 Dunlop

Gabelzinken (mm)
Länge : 1 200
Breite x Dicke : ..... 125 x 45
Abstand der Gabelzinken max. : 1030
Neigung des Gabelträgers : ..... 113°

Hydraulische Bremshilfe
auf beide Achsen wirkend

Motor Perkins
Typ : ..... 1004.4 TURBO
4 Zylinder - Hubraum : ..... 3990 cm³
Bohrung x Hub (mm) : ..... 100 x 127
Leistung nach DIN 6270 B : ..... 106 PS - 78 Kw
Nenndrehzahl : ..... 2 300 t/mn
Max. Drehmoment : ..... 349 Nm bei 1800 t/mn
Direkte Einspritzung
Wassergekühlt

Wandlergetriebe
4 Vorwärts - und Rückwärtsgänge
Hydraulischer Fahrtrichtungsschalter
Fahrgeschwindigkeit max. : ..... 25 km/h.

Hydrostatische Lenkung
Wenderadius : ..... 3,53 m
Wendekreis mit Gabeln : ..... 5,00 m

Hydraulik
Heben / Neigen : 1. / 2.
Zahnradpumpe : .... 230 bars/250 bars / 83 l/mn
Lenkung : Zahnradpumpe ..... 140 bars / 50 l/mn

Behälter / Inhalt
Kühlsystem : ..... 15 l.
Motoröl : ..... 7,6 l.
Hydrauliköl : ..... 195 l.
Getriebeöl : ..... 16 l.
Kraftstoff : ..... 85 l.

Eigengewicht (mit Gabeln) : ..... 9 380 kg

Reichweite bei maximaler Hubhöhe : 2,00 m

mit Stabilisatoren :

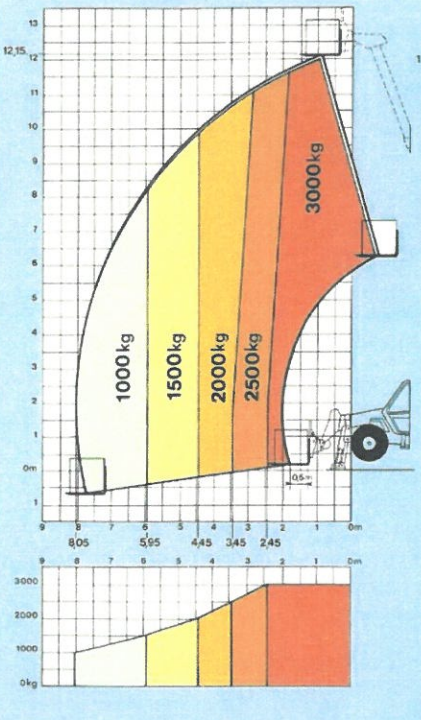

ohne Stabilisatoren :

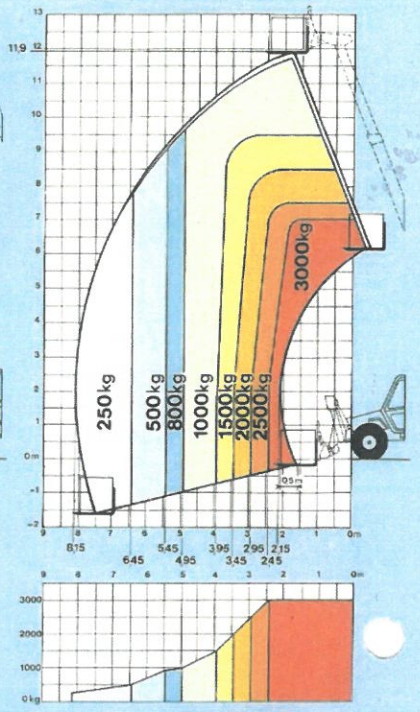

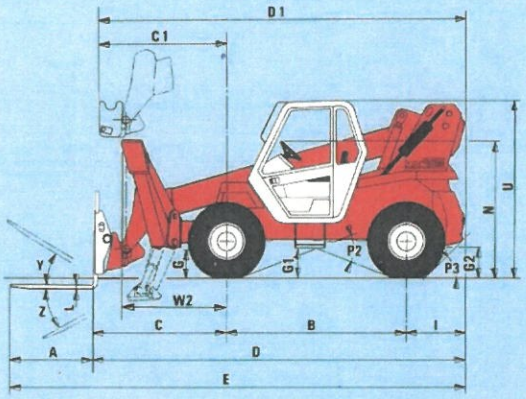

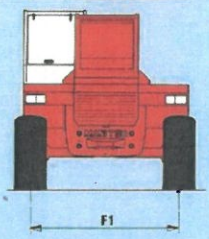

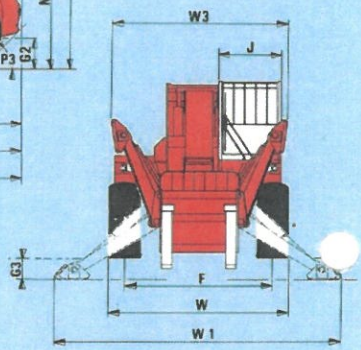

	mm		mm
A	1200	N	1880
B	2500	O	125
C	1850	P_2	38°
C_1	1740	P_3	45°
D	5180	R	3535
D_1	5070	S	8075
E	6380	T	4150
F	1980	U	2600
F_1	1980	V	5000
G	370	V_1	1200
G_1	480	V_2	3775
G_2	455	W	2450
G_3	150	W_1	4000
I	830	W_2	1250
J	750	W_3	2450
K	1030	Y	11°
L	45	Z	102°

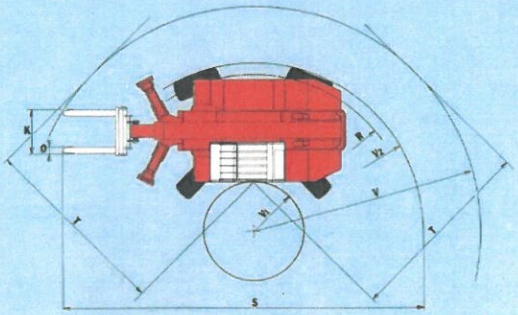

domnick + müller

MANITOU
Schöpferische Erfindungskraft
B.P. 249 - 44158 ANCENIS CEDEX FRANCE
TÉL. : 40 09 10 11 - FAX : 40 83 36 88
FAX EXPORTABTEILUNG 40.09.10.97
FAX ERSATZTEILABTEILUNG 40.09.10.99