MANIACCESS

60 V

Kompakte Vertikalbühne

- Arbeitshöhe : 5,70 m
- Kompakte Abmessungen
- Gewicht : 776 kg
- Für den Innen- und Außeneinsatz

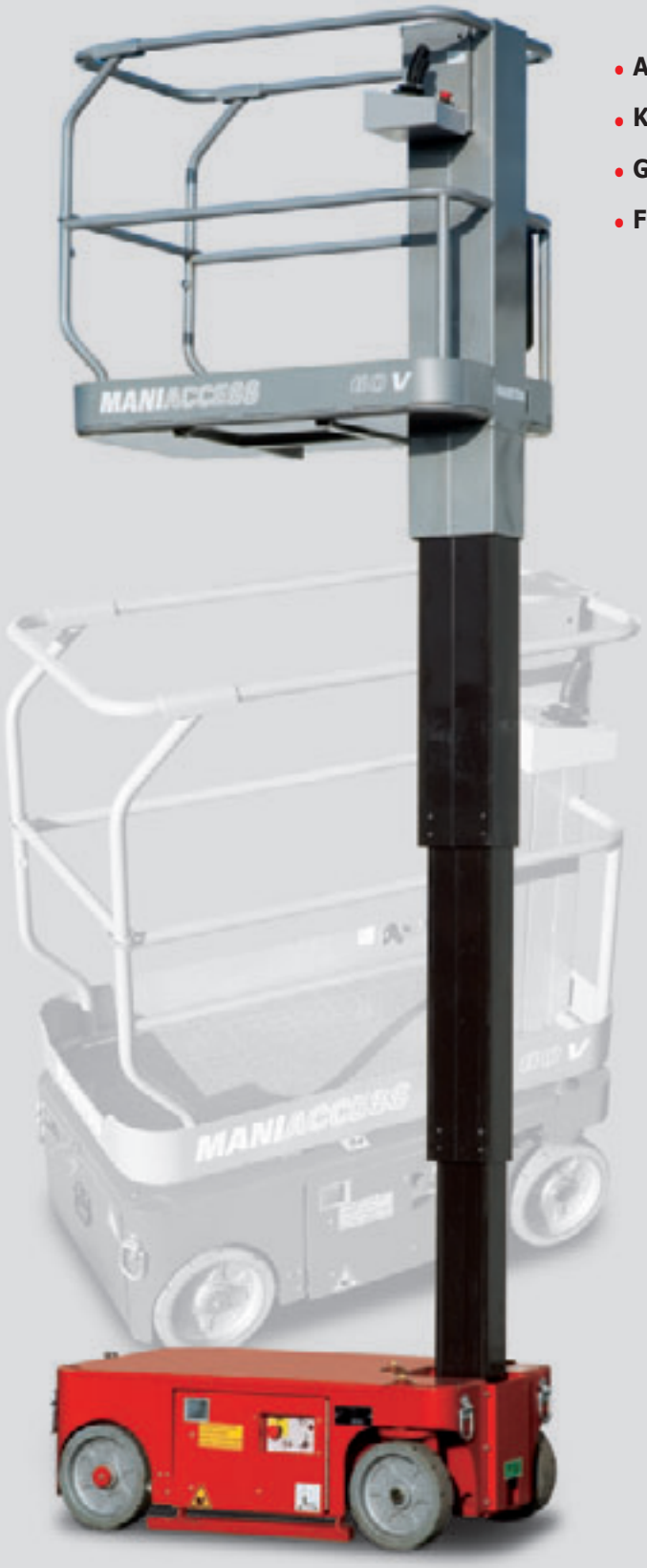

MANITOU

60 V

Tragfähigkeit:
Inneneinsatz.....227 kg incl. 2 Personen
Außeneinsatz.....227 kg incl. 1 Person

Arbeitshöhe .....5,70 m
Plattformhöhe.....3,70 m

❶ Gesamtlänge .....1,36 m
❷ Gesamtbreite.....0,76 m
❸ Höhe eingefahren.....1,70 m
Innenmaße des Arbeitskorbes:
Breite x Länge .....0,74 m x 1,04 m
Bodenfreiheit .....7,6 cm
❹ Innerer Wendekreis .....0,37 m
❺ Äußerer Wendekreis.....1,40 m

Batterie.....24 V/220 Ah
Integriertes Ladegerät .....90 V bis 240 V

Fahrgeschwindigkeit .....3,65 km/h
Arbeitsgeschwindigkeit.....1,0 km/h

Steigfähigkeit.....25%

Bereifung.....nicht markierend
Antriebsräder.....2 (vorne)
Lenkräder.....2 (vorne)

Gewicht.....776 kg

Serienausstattung :

- Proportionalsteuerung
- Fahren mit max. Höhe möglich
- Warnsignal beim Absenken Neigungswächter
- Integriertes Ladegerät
- Notsteuerung am Fahrgestell
- Nicht markierende Reifen
- Kranösen
- Umsturzsicherung
- Feststellbremse
- **Ausschaltbarer Bewegungsalarm**

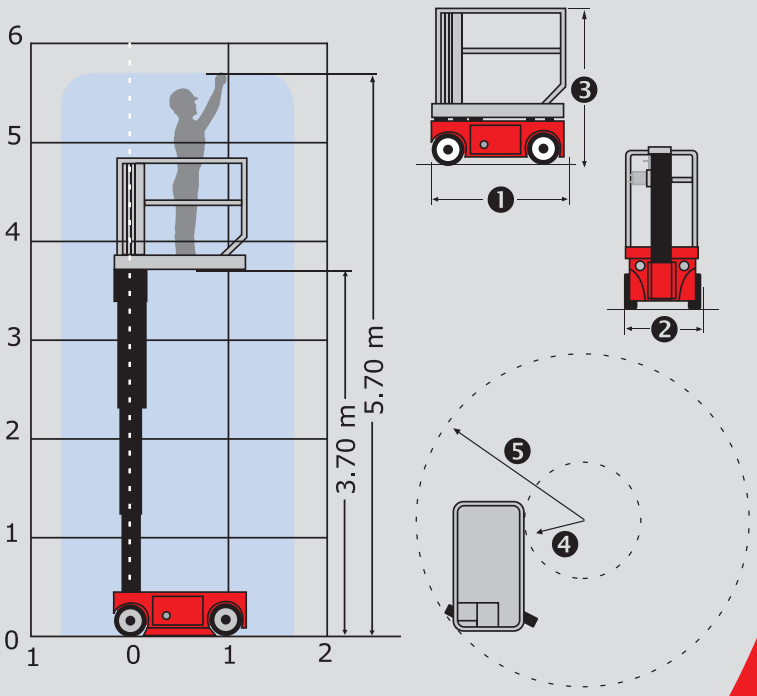

Die angegebenen Daten sind für den Hersteller nicht verpflichtend und können ohne vorherige Mitteilung geändert werden.
Bei den in dieser Broschüre gezeigten Ausstattungen kann es sich um Serien- oder Sonderaustattungen handeln,
die unter Umständen nicht für alle Versionen erhältlich sind. Weitere Einzelheiten erfragen Sie bitte bei Ihrem Manitou-Vertragshändler.
Entspricht der Maschinen-Richtlinie (EN 280) und den Normen des Landes, in das die Maschine geliefert wird.

Deutschland und Österreich : MANITOU Deutschland Gmbh
61239 OBER-MÖRLEN ☎ 49 6002 - 9199 - 0
Andere Länder : MANITOU B.F. S.A.
44158 ANCENIS cedex - FRANKREICH ☎ 33 2 40 09 10 11
www.manitou.com

700415DE-A - 03/08