MANITOU - DIESEL - GELÄNDESTAPLER
Typenblatt für Gabelstapler VDI 2198

Kennzeichen	1	Hersteller	(Kurzbezeichnung)	MANITOU	MANITOU	MANITOU
	2	Typ		MCE 40 CP	MC 40 CP	MC 50 CP
	3	Tragfähigkeit	Q Hublast t	4,0	4,0	5,0
	4	bei LSA	c Abstand mm	500	500	500
	5	Fahrantrieb	Elektro/Diesel/Treibgas	Diesel	Diesel	Diesel
	6	Lenkungsart	Hand-/Geh-/Sitz-Lenkung	Sitz	Sitz	Sitz
	7	Bereifung	V = Vollreif./ L = Luftreif.	L/L	L/L	L/L
	8	Räder (x = angetr.)	Anzahl vorn/hinten	2x / 2	2x / 2	2x /2
Abmessungen	10	Hub	h3 Nennhub mm	3 600	3 600	3 600
	11		h2 Normalfreihub mm	—	—	—
	13	Gabel	Länge x Breite x Dicke mm	1 200 x 150 x 60	1 200 x 150 x 60	1 200 x 150 x 60
	14	Neigung	des Hubgerüstes n.v. / n.h.	15°/15°	15°/15°	15°/15°
	15	Maße über alles	L2 Länge einschl. Gabelrück. mm	3 716	3 716	3 834
	16		B Breite mm	1 8 50	2 047	2 047
	17		h1 Höhe Hubgerüst eingefahren (Mastbauhöhe) mm	2 921	2 935	2 935
	18		h4 Höhe Hubgerüst ausgefahren (ohne Lastschutzgitter) mm	4 721	4 735	4 735
			h2 Höhe u. Fahrerschutzdach mm	2 315	2 330	2 330
	19	Wenderadius	Wa mm	3 340	3 360	3 450
	20	Lastabstand	X von Mitte Vorderachse mm	777	777	787
	22	Arbeitsgangbreite	Ast. 4 bei Paletten mm	5 517	5 537	5 637
Leistungen	23	Standsicherheit	n. DIN 15138 ja/nein	ja	ja	ja
	24	Geschwindigkeit	Fahren mit/ohne Last km/h	25	25	25
	25		Heben mit/ohne Last m/s	0,47 / 0,50	0,47 / 0,50	0,33 / 0,37
	26		Senken mit/ohne Last m/s	0,40 / 0,35	0,40 / 0,35	0,40 / 0,35
	27	Zugkraft	am Zughaken mit/ohne Last kg	8 150 / 2 655	8 150 / 2 655	9 350 / 2 480
	28	Steigvermögen	mit/ohne Last %			
	29					
Gew	30	Eigengewicht	Fahrzeug einschl. Batt.Z 43 kg	6 720	6 720	7 400
	31	Achslast	ohne Last vorn/hinten kg	3 125 / 3 595	3 125 / 3 595	2 920 / 4 480
			mit Last vorn/hinten kg	9 590 / 1 130	9 590 / 1 130	11 000 / 1 400
Fahrwerk	32	Reifen	Anzahl vorn/hinten	2/2	2/2	2/2
	33		Abmessungen vorn	12,5-R 20	18-19,5	18-19,5
	34		Abmessungen hinten	8-R 19,5	10R17,5	10R17,5
	35	Radstand	y mm	2 070	2 070	2 070
	36	Spurweite	Mitte Reifen vorn/hinten mm	1 460/-	1 590/-	1 590/-
	37	Bodenfreitheit	m² mit Last an tiefster Stelle mm	266	280	280
	38		ml Mitte Radstand mm	355	370	370
	39	Bremsen	Betriebs- (Fuß). Feststellbr. (Hand)	Fuß/Hand	Fuß/Hand	Fuß/Hand
	40		Hydraulisch/Mechanisch	hydr./mech.	hydr./mech.	hydr./mech.
Antrieb	41	Batterie	Art	Starter	Starter	Starter
	42	Verbrennungs-motor	Volt/Ah V/Ah	12 V / 105	12 V / 105	12 V / 105
	46		Hersteller/Typ	Perkins 4.236	Perkins 4.236	Perkins 4.236
	47		Dauerleistung B n. DIN 70 020 KW (PS)	54/74	54/74	54/74
	48		Drehzahl n/min	2 200	2 200	2 200
	49		Takt/Zyl./Hubraum (cm³)	4 / 4 / 3 860	4 / 4 / 3 860	4 / 4 / 3 860
	50		Kraftstoffverbrauch l/h			
	51	Kupplung	Art	Wandler	Wandler	Wandler
	52	Schaltung	Art des Schalters	Handhebel	Handhebel	Handhebel
	53		Gangzahl/Schaltstufen vor-/rückw.	2/2	2/2	2/2
	54	Getriebe	Art	hydrodynam.	hydrodyman.	hydrodynam.
	55	Arbeitsdruck	für Anbaugeräte bar	210	210	180

Technische Änderungen vorbehalten

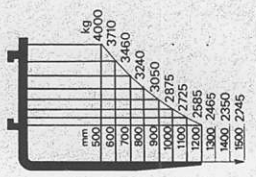

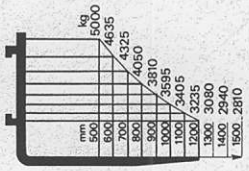

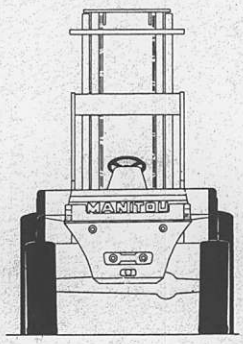

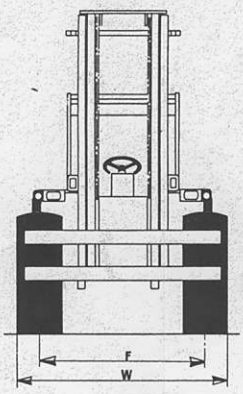

	MCE 40 CP	MC 40 CP	MC 50 CP
A	1200	1200	1200
B	2070	2070	2070
C	777	777	787
D	3716	3716	3834
E	4916	4916	5034
F	1460	1590	1590
G	266	280	280
G1	355	370	370
G2	350	350	350
H	2921	2935	2935
H1	4721	4735	4735
I	869	869	977
K	1750	1750	1750
L	60	60	60
N	1750	1765	1765
O	150	150	150
P1	31° 60 %	32° 62 %	32° 62 %
P2	43° 93 %	46° 103 %	46° 103 %
P3	41° 86 %	44° 96 %	37° 75 %
R	2885	2950	2950
R1*	2625	2720	2720
S	5317	5337	5437
T	3125	3222	3312
U	2315	2330	2330
V	3340	3360	3450
V1	305	195	195
W	1850	2047	2047
Y	15°	15°	15°
Z	15°	15°	15°

R1 bei Bremsung des Innenrades

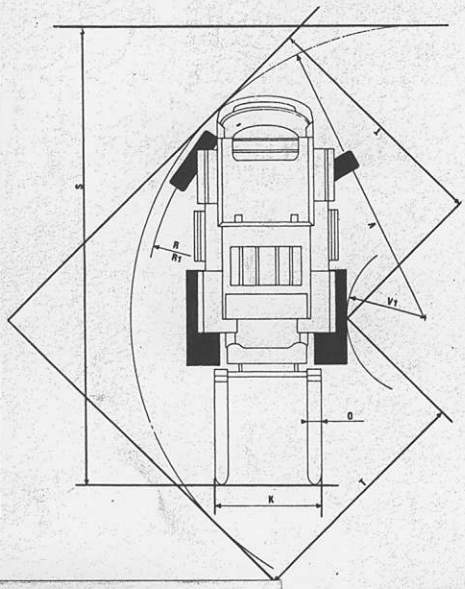

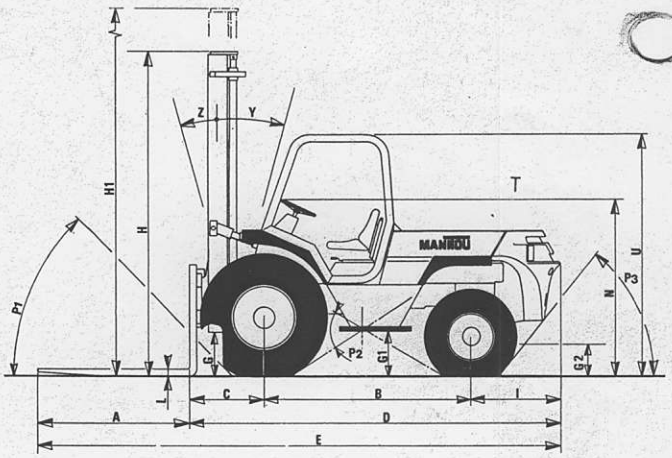

Alleinimporteur, -vertrieb und Zentralersatzteillager
für die Bundesrepublik Deutschland und West-Berlin

MANITOU FÖRDERTECHNIK-
VERTRIEBSGESELLSCHAFT MBH
Cuxhavener Straße 7 · 2800 Bremen 1
Postfach 15 04 05 · Tel. 04 21 - 3 99 20
Ttx: (17) 421 2060

Ihr MANITOU-Händler: