BAUMANN GX 50 - 70

Diesel und Gasantrieb
5 - 7 t Tragkraft

CAVAION SIDELOADERS
BAUMANN®

MODELL			Serie GX 50	Serie GX 60	Serie GX 70
Technische Daten					
Hublast	Q	Kg	5000	6000	7000
Schwerpunktabstand	C	mm	600/700	600/700	600/700
Gabellänge	l	mm	1200/1400	1200/1400	1200/1400
Zinkenbreite	b	mm	200	200	200
Zinkendicke	s	mm	50	50/60	60
Fahrantrieb (Art)			Diesel	Diesel	Diesel
Lenkungsart				hydrostatisch	
Bereifungsart				Luftbereifung	
Abmessungen					
Gesamtlänge	L	mm	4930	4930	4930
Gesamtbreite	B	mm	2000/2200	2000/2200	2070/2270
Bauhoehe eingefahren	h1	mm	2940	2940	3070
Bauhoehe ausgefahren	h4	mm	4940	4940	5070
Kabinenhoehe	H	mm	2850	2850	2850
Maximalhub 1)	h3	mm	4000	4000	4000
Freihub	h2	mm	660	660	920
Neigung auf/ab		°	4.4/3.6	4.4/3.6	4.4/3.6
Plattformhöhe 3)	P	mm	1050	1050	1050
Plattformbreite 2)	N	mm	1200/1400	1200/1400	1200/1400
Ausfahrweg seitlich	F	mm	1300/1500	1300/1500	1300/1500
Lastabstand max.	x	mm	100	100	100
Rahmeneinschnitt	E	mm	1600	1600	1630
Zinkenabstand max.	d	mm	1520	1520	1520
Wenderadius innen	R	mm	730	730	710
Wenderadius aussen	W	mm	4700/4820	4700/4820	4730/4850
Arbeitsgangbreite	A	mm	2400/2600	2400/2600	2470/2670
Gangbreite	G	mm	4355/4475	4355/4475	4399/4519
Leistung					
Fahren mit/ohne Last		Km/h	20/22	20/22	20/22
Heben mit/ohne Last		m/s	0.35/0.4	0.35/0.4	0.35/0.4
Senken mit/ohne Last		m/s	0.38/0.34	0.38/0.34	0.38/0.34
Ausfahrgeschwindigkeit		m/s	0.36	0.36	0.36
Zugkraft am Haken max.		kN	36	36	36
Steigvermögen mit/ohne Last		%	20/27%	19/27%	18/27%
Gewicht					
Eigengewicht		Kg	9200	9500	10600
Achslast max. vorn		Kg	6900	7500	8500
Achslast max. hinten		Kg	7400	8100	9150
Fahrwerk					
Reifen (Anzahl) vorn/hinten			2/2	2/2	2/2
Reifen Nenngrösse		Zoll	300-15	300-15	355/65-15
Reifen Aussendurchmesser		mm	840	840	843
Radstand	Y	mm	2980	2980	3020
Spurweite vorn	Sp1	mm	1640/1840	1640/1840	1640/1840
Spurweite hinten	Sp2	mm	1670/1870	1670/1870	1670/1870
Bodenfreiheit (variiert je nach	unter Antriebsachse	mm	200	200	200
Profil und Reifendruck)	unter dem Mast	mm	240	240	240
Betriebsbremse (Fuss)	hydraulisch			auf die Vorderachse	
Feststellbremse	hydraulisch			auf die Antriebsräder	
Antrieb					
Dieselmotor (Fabrikant)			Perkins	Perkins	Perkins
Motor-Typ		KW	1104D-E44 63.5 kW	1104D-E44 63.5 kW	1104D-E44T-HP 74.5 kW
Dauerleistung		PS	86.5	86.5	101
Drehzahl		n/min	2200	2200	2200
Zylinderzahl/Hubraum		x/cm³	4/4400	4/4400	4/4400
Schaltung				vorwärts/rückwärts	
Getriebe				hydrostatisch	
Batterie		V/Ah	1x185Ah 1200A 12V	1x185Ah 1200A 12V	1x185Ah 1200A 12V

BAUMANN GX 50 - 70

Stabilität und Leistungsfähigkeit zeichnet diese Baureihe besonders aus. GX, der Profi in dieser Klasse mit überdimensionierten Komponenten und einer Unterflur Antriebseinheit für optimale Gewichtsverteilung und uneingeschränkte Sicht. Alle Aggregate sind für beste Fahreigenschaften und für verschleißarmen zuverlässigen Betrieb aufeinander abgestimmt.

GX 50 - 60	Hubhöhe h3 mm	verringert h1 mm	verlängert h4 mm	Freihub h2 mm	GX 70	Hubhöhe h3 mm	verringert h1 mm	verlängert h4 mm	Freihub h2 mm
Duplex-Standard-	3300	2590	4240	660		3300	2720	4370	920
mast ST	4000	2940	4940	660		4000	3070	5070	920
	4500	3190	5440	660		4500	3320	5570	920
	5000	3440	5940	660		5000	3570	6070	920
	5500	3590	6440	660		5500	3820	6570	920
	6000	3940	6940	660		6000	4070	7070	920
	6500	4190	7440	660		6500	4320	7570	920
Duplex-Sonder-	3300	2590	4240	1615		3300	2720	4370	1615
freihubmast SFH	4000	2940	4940	1965		4000	3070	5070	1965
	4500	3190	5440	2215		4500	3320	5570	2215
	5000	3440	5940	2465		5000	3570	6070	2465
	5500	3590	6440	2715		5500	3820	6570	2715
	6000	3940	6940	2965		6000	4070	7070	2965
	6500	4190	7440	3215		6500	4320	7570	3215
Triplex-	4500	2440	5440	1465		4500	2570	5570	1465
Freihubmast TR	5100	2640	6040	1665		5100	2770	6170	1665
	5400	2740	6340	1765		5400	2870	6470	1765
	5700	2840	6640	1865		5700	2970	6770	1865
	6000	2940	6940	1965		6000	3070	7070	1965
	6300	3040	7240	2065		6300	3170	7370	2065
	6600	3140	7540	2165		6600	3270	7670	2165
	6900	3240	7840	2265		6900	3370	7970	2265
	7200	3340	8140	2365		7200	3470	8270	2365
	7500	3440	8440	2465		7500	3570	8570	2465

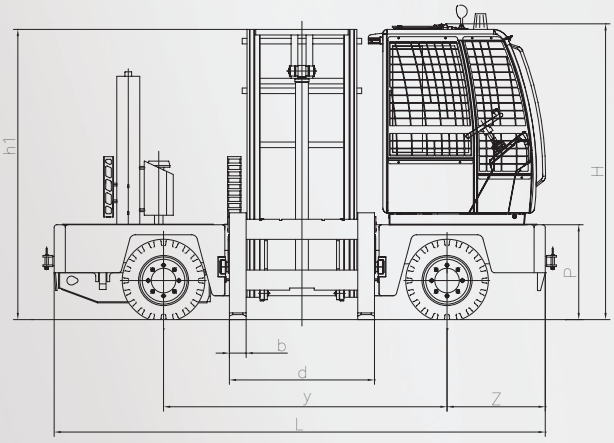

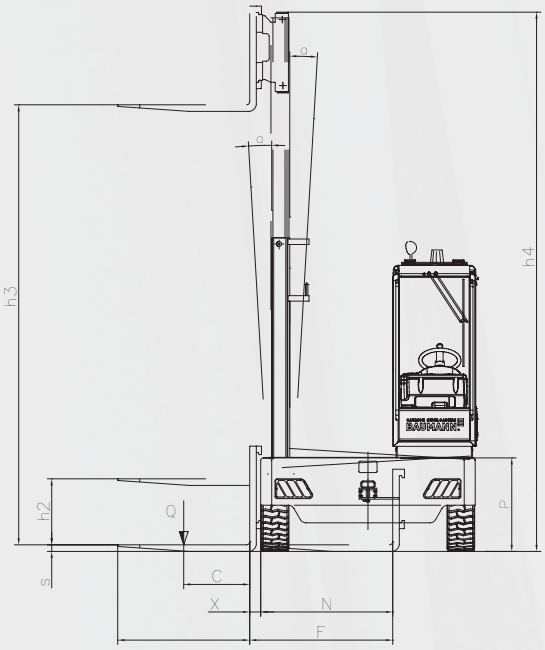

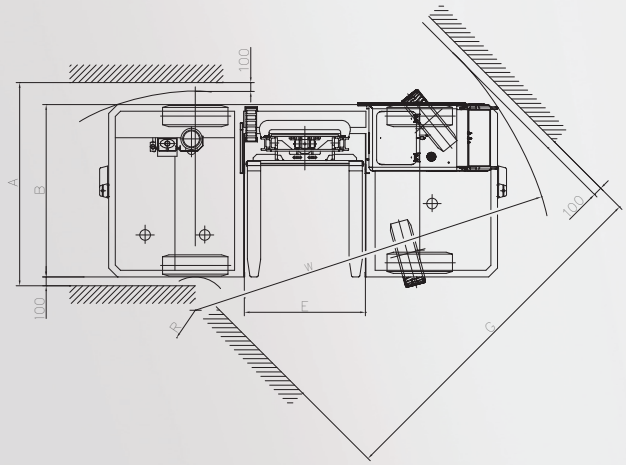

CAVAION SIDELOADERS
BAUMANN®

BAUMANN SEITENSTAPLER

DAS ORIGINAL AUS CAVAION

Seit bald 40 Jahren vertrauen Kunden weltweit den bewährten BAUMANN Seitenstaplern. So entwickeln, konstruieren und bauen wir Maschinen, die sich auch im härtesten Einsatz bewähren. Mit unserem dichten Vertriebs- und qualifizierten Servicenetz auf allen Kontinenten setzen wir kundenspezifische Transportlösungen um. Die Kompetenz unseres Unternehmens wurde dabei kontinuierlich erweitert und an die Erfordernisse des globalen Marktes angepasst.

CAVAION SIDELOADERS
BAUMANN®

BAUMANN S.r.l.
I-37010 CAVAION (Verona)
Via Palesega, 1
Telefon +39 045 6 20 53 11
Fax +39 045 6 20 53 55
info@baumann-online.it
www.baumann-online.it

© BAUMANN S.r.l. Technische Änderungen vorbehalten.