ELEVAH® 80ES und 65ES MOVE

Die neue Arbeitsbühne mit Ausfahrbarem Korb die eine sichere und bequeme Instandhaltungsarbeit oder Kontrolle von Industrielle Anlagen bis zu einer Arbeitshöhe von 7,56 und 6,7 m gedacht sind.

100% MADE IN ITALY

Faraone Industrie spa

80ES M — 1050 kg

65ES M — 990 kg

200 kg

MAST UND KORB AUS ALUMINIUM

NEUEN KORB

Neu gestalteten Korb um mehr Komfort, Stabilität und Sicherheit zu bieten.

SAFETY FIRST

- Automatisches Blockieren des Korbs.
- Kippschutz.
- Elektronische Neigungskontrolle.
- Elektronisches Bremssystem.
- Überlastschutz.
- Hydraulische Notabsenkung.

EN 280 — CE — Entspricht der Norm DIN EN 280 Zugelassen für den Einsatz in Räumen und ohne Wind.

ELEVAH® 80ES MOVE

Maximale Arbeitshöhe		7,56 m
Maximale Tragfähigkeit		200 kg
Zulässige Personenhöchstzahl		1
Einsatzbereich		Innen
A	Höhe eingefahren	1990 mm
B	Plattform Höhe (eingefahren)	400 mm
C1	Plattform Höhe (für Korbdrehung)	4800 mm
C2	Plattform Höhe (eingefahren)	5560 mm
D	Maximale Abmessungen der Maschine	1530 mm
E		2430 mm
F		780 mm
G	Korbabmessungen	740 mm
H		790 mm
I		1310 mm
J	Ablageschale Abmessungen	630 mm
K		620 mm
Traglast der Ablageschale		20 kg
Maschinengewicht		1050 kg
Antrieb		24 V
Batterien		2 Pb-Säure-Batterien 12V 105Ah
Batterie Ladegerät		110V – 220V 50/60HZ
Steigfähigkeit ausgefahren		2,5%
L	Max. Steigfähigkeit	15%
Antriebsräder		Ø 220 x 65 mm
Lenkrollen		Ø 200 x 50 mm
Wenderadius		1540 mm
Max. Geschwindigkeit (Heben – Senken)		0,2 m/s
Max. Verfahrgeschwindigkeit (Eigefahren-Ausgefahren)		4 - 1 Km/h
Maximale Höhe Selbstfahrantrieb in der Höhemit ausfahrbarem Korb geschlossen		5560 mm
M	Max. Druck pro Rad mit voller Last*	4,4 kN
Arbeitszyklen (komplett aufgeladen) **		100

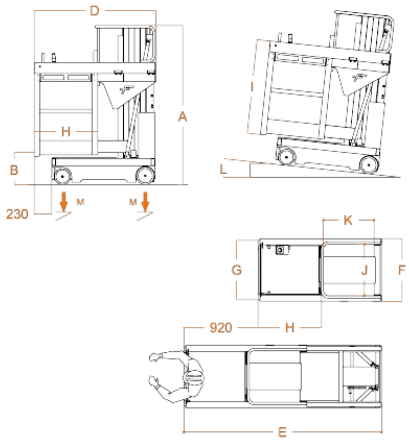

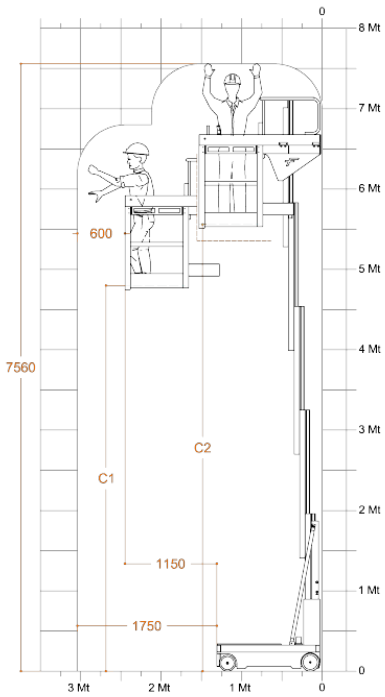

* Maximaler Druck bei völlig asymmetrischer Last, wenn das Gewicht der Plattform plus die maximale Last an Bord des Korbes auf nur eine Seite der Plattform verteilt ist.

** Als Arbeitszyklus gilt: 20 m fahren, Heben bis zur höchsten Plattformhöhe, komplett senken und die Kommissionierplattform einsetzen.

EN 280 CE

Entspricht der Norm DIN EN 280 Zulassung für den Einsatz im Außenbereich nur bei Windstille.