LI-ION technology

Elektro-Schlepper
EZS C40

Tragfähigkeit: 4000 kg

JUNGHEINRICH

EZS C40

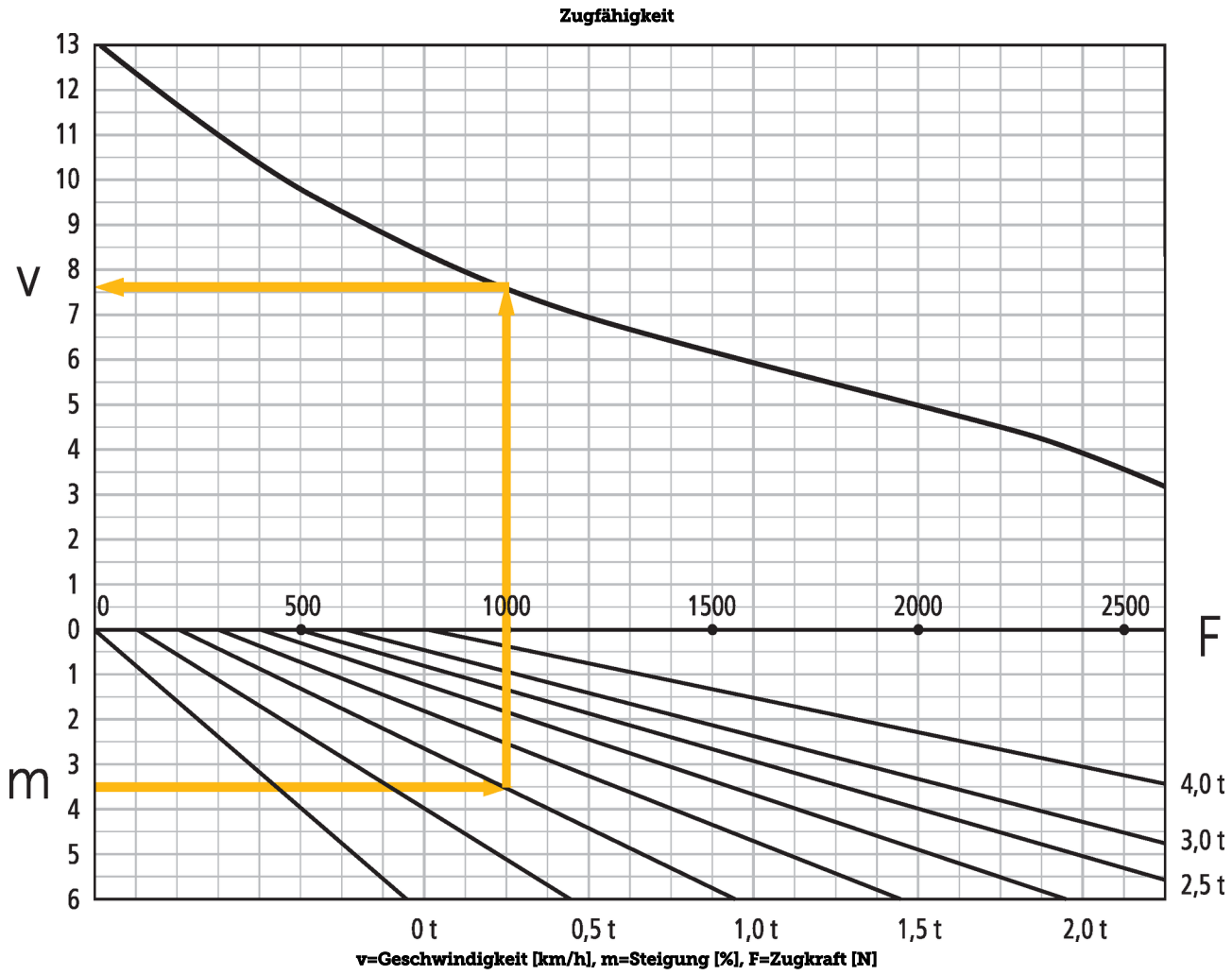
Zugfähigkeit
v
m
F
13
12
11
10
9
8
7
6
5
4
3
2
1
0
1
2
3
4
5
6
0
500
1000
1500
2000
2500
4,0 t
3,0 t
2,5 t
0 t
0,5 t
1,0 t
1,5 t
2,0 t
v=Geschwindigkeit [km/h], m=Steigung [%], F=Zugkraft [N]

EZS C40

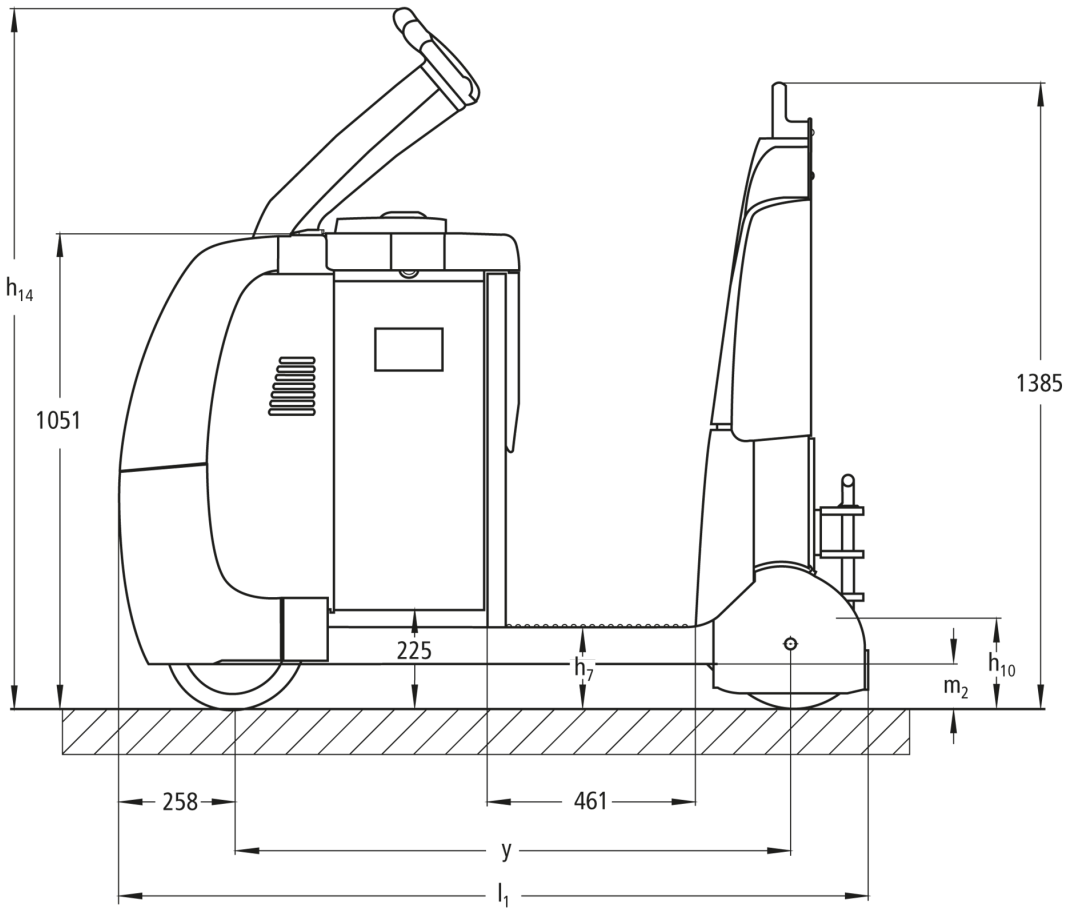
h14
1051
1385
225
h7
h10
m2
258
461
y
l1

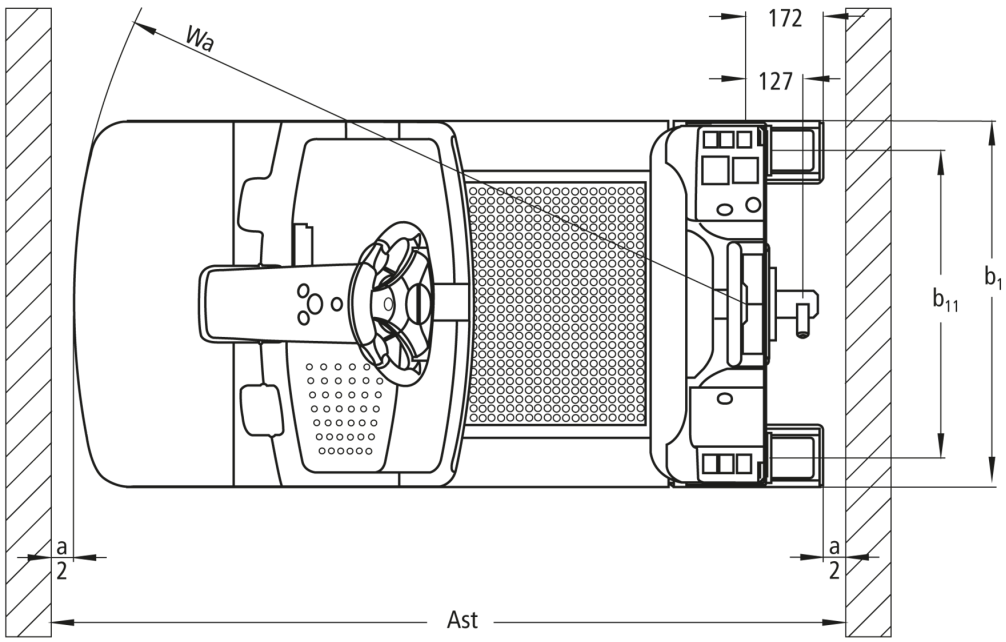
Wa
172
127
b1
b11
a
2
a
2
Ast

VDI-Tabelle

Stand: 03/2021

Kennzeichen	1.1	Hersteller (Kurzbezeichnung)			Jungheinrich
	1.2	Typzeichen des Herstellers			**EZS C40**
	1.3	Antrieb			Elektro
	1.4	Bedienung			Stand
	1.5	Tragfähigkeit/Last	Q	kg	4000
	1.7	Nennzugkraft		N	800
	1.9	Radstand	y	mm	1229
Gewichte	2.1.1	Eigengewicht (inkl. Batterie)		kg	1185
	2.3	Achslast ohne Last vorn/hinten		kg	660 / 525
Räder/Fahrwerk	3.1	Bereifung			SE
	3.2	Reifengröße, vorn			Ø 310 x 105
	3.3	Reifengröße, hinten			Ø 301 x 85
	3.5	Räder, Anzahl vorn/hinten (x=angetrieben)			1x /2
	3.7	Spurweite, hinten	b_{11}	mm	680
Grundabmessungen	4.8	Sitzhöhe/Standhöhe	h_7	mm	182
	4.12	Kupplungshöhe	h_{10}	mm	158
	4.19	Gesamtlänge	l_1	mm	1659
	4.21.1	Gesamtbreite	b_1	mm	810
	4.32	Bodenfreiheit Mitte Radstand	m_2	mm	100
	4.35	Wenderadius	W_a	mm	1470
Leistungsdaten	5.1	Fahrgeschwindigkeit mit/ohne Last		km/h	8 / 12,5
	5.10	Betriebsbremse			elektromagnetisch
E-Motor/Elektronik	6.1	Fahrmotor, Leistung S2 60 min		kW	2,8
	6.4	Batteriespannung/Nennkapazität		V / Ah	24 / 620
	6.5	Batteriegewicht		kg	470
	6.6.1	Energieverbrauch nach EN-Zyklus		kWh/h	1,13
	6.6.2	CO2 Äquivalent nach EN16796		kg/h	0,6
Sonstiges	8.1	Art der Fahrsteuerung			AC SpeedControl
	10.5	Ausführung Lenkung			Elektrische Lenkung
	10.7	Schalldruckpegel nach EN12053, Fahrerohr		dB (A)	66

- Dieses Typenblatt nach VDI-Richtlinie 2198 nennt nur die technischen Werte des Standard-Gerätes. Abweichende Bereifungen, andere Hubgerüste, Zusatzeinrichtungen usw. können andere Werte ergeben.

- 4.9: Höhe jetPILOT
- 4.12: andere Kupplungshöhen erhältlich
- 4.19: Gesamtlänge ohne Kupplung, da unterschiedliche Kupplungssysteme erhältlich sind.
- 5.1: siehe Diagramm
- 5.5: Nennzugkraft
- 5.6: siehe Diagramm

Zertifiziert sind die deutschen Produktionswerke in Norderstedt, Moosburg und Landsberg.

ISO 9001
ISO 14001

Jungheinrich Flurförderzeuge entsprechen den europäischen Sicherheitsanforderungen.

CE

JUNGHEINRICH