Elektro-Handstapler
HC 110

Hubhöhe: 1600-3000 mm / Tragfähigkeit: 1000 kg

JUNGHEINRICH

HC 110

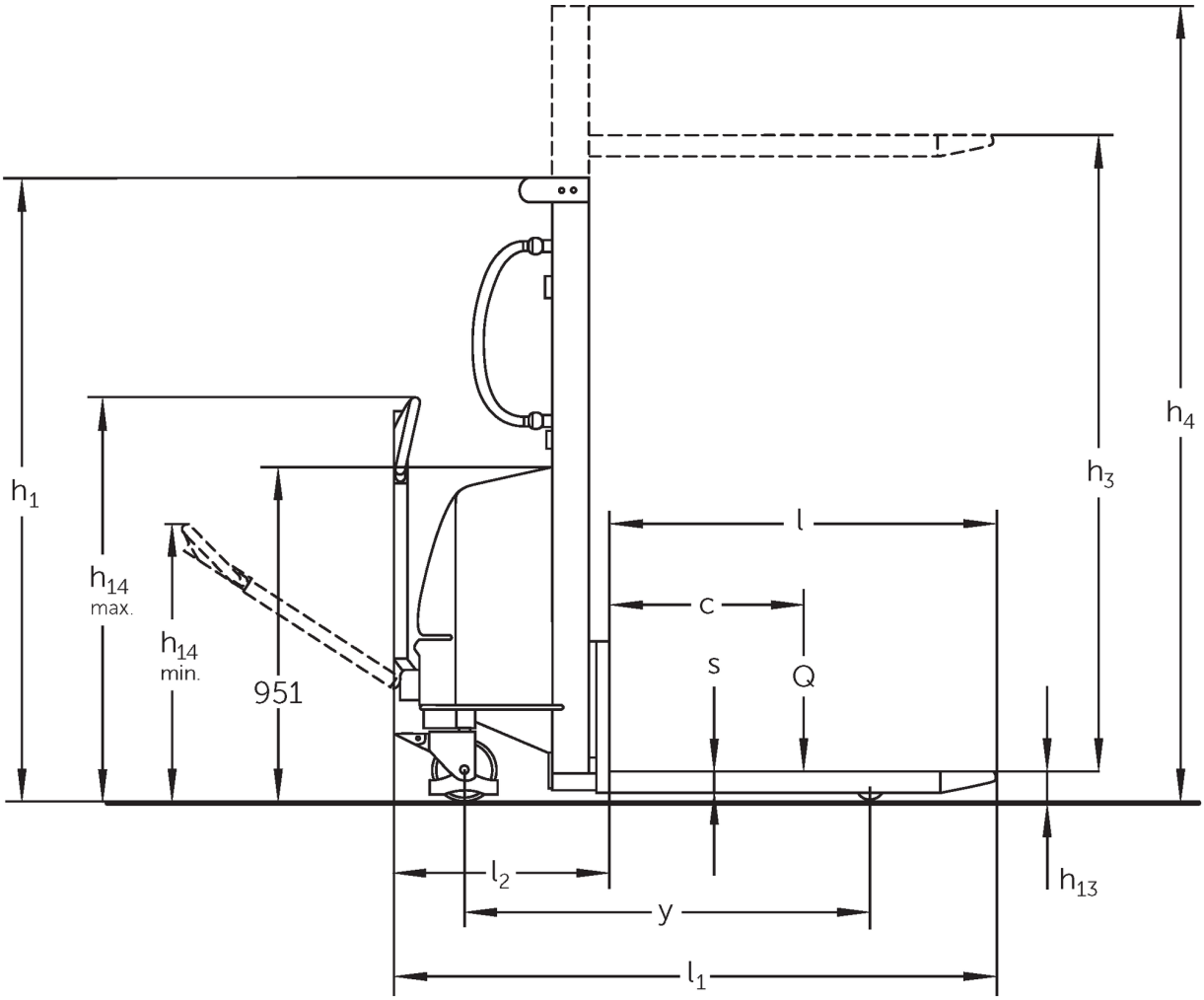
h1
h14
max.
h14
min.
951
l
c
s
Q
h3
h4
l2
y
l1
h13

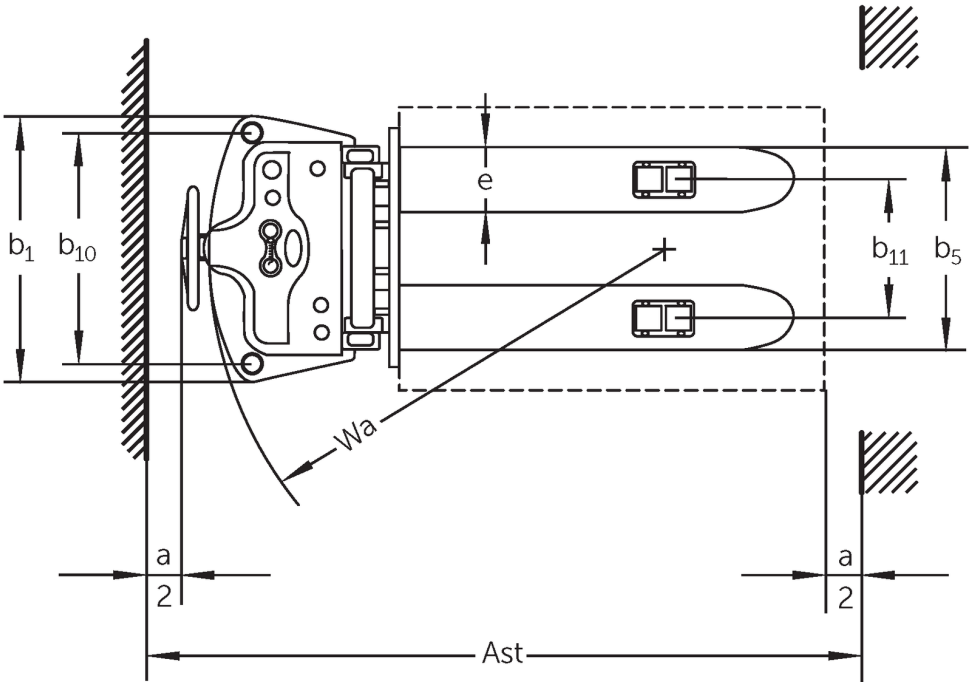
b1
b10
e
b11
b5
Wa
a
2
a
2
Ast

VDI-Tabelle

Stand: 03/2021

Kennzeichen	1.1	Hersteller (Kurzbezeichnung)			Jungheinrich		
	1.2	Typzeichen des Herstellers			**HC 110**		
	1.3	Antrieb			Manuell		
	1.4	Bedienung			Geh		
	1.5	Tragfähigkeit/Last	Q	kg	1000		
	1.6	Lastschwerpunktabstand	c	mm	600		
	1.9	Radstand	y	mm	1210		
Gewichte	2.1.1	Eigengewicht (inkl. Batterie)		kg	348	435	450
	2.2	Achslast mit Last vorn/hinten		kg	400 / 948	443 / 992	454 / 996
	2.3	Achslast ohne Last vorn/hinten		kg	242 / 106	306 / 129	323 / 127
Räder/Fahrwerk	3.1	Bereifung			C, N		
	3.2	Reifengröße, vorn			Ø 180 x 50		
	3.3	Reifengröße, hinten			Ø 74 x 93		
	3.5	Räder, Anzahl vorn/hinten (x=angetrieben)			2/2		
	3.6	Spurweite, vorn	b_{10}	mm	680		
	3.7	Spurweite, hinten	b_{11}	mm	400		
Grundabmessungen	4.2	Höhe Hubgerüst eingefahren (h1)	h_1	mm	1980	1830	2080
	4.4	Hub (h3)	h_3	mm	1600	2500	3000
	4.5	Höhe Hubgerüst ausgefahren (h4)	h_4	mm	1980	3070	3570
	4.9	Höhe Deichselgriff in Fahrstellung min./max.		mm	790 / 1156		
	4.15	Höhe gesenkt	h_{13}	mm	85		
	4.19	Gesamtlänge	l_1	mm	1720		
	4.20	Länge einschließlich Gabelrücken	l_2	mm	620		
	4.21.1	Gesamtbreite	b_1	mm	777		
	4.22	Gabelzinkenmaße	s/e/l	x	60 x 180 x 1100		
	4.25	Gabelaußenabstand	b_5	mm	570		
	4.34	Arbeitsgangbreite (Palette 1000x1200 quer)	Ast	mm	2145		
	4.34.1	Arbeitsgangbreite (Palette 800x1200 längs)	Ast	mm	2175		
	4.35	Wenderadius	W_a	mm	1335		
Leistungsdaten	5.2	Hubgeschwindigkeit mit/ohne Last		m/s	0,08 / 0,11		
	5.3	Senkgeschwindigkeit mit/ohne Last		m/s	0,19 / 0,13		
E-Motor/ Elektronik	6.4	Batteriespannung/Nennkapazität		V / Ah	12 / 150		
	6.5	Batteriegewicht		kg	45		

- Dieses Typenblatt nach VDI-Richtlinie 2198 nennt nur die technischen Werte des Standard-Gerätes. Abweichende Bereifungen, andere Hubgerüste, Zusatzeinrichtungen usw. können andere Werte ergeben.

Zertifiziert sind die deutschen Produktionswerke in Norderstedt, Moosburg und Landsberg.

ISO 9001
ISO 14001

Jungheinrich Flurförderzeuge entsprechen den europäischen Sicherheitsanforderungen.

CE

JUNGHEINRICH