Treibgasstapler
TFG 316s-320s

Hubhöhe: 2900-7500 mm / Tragfähigkeit: 1600-2000 kg

JUNGHEINRICH

TFG 316s-320s

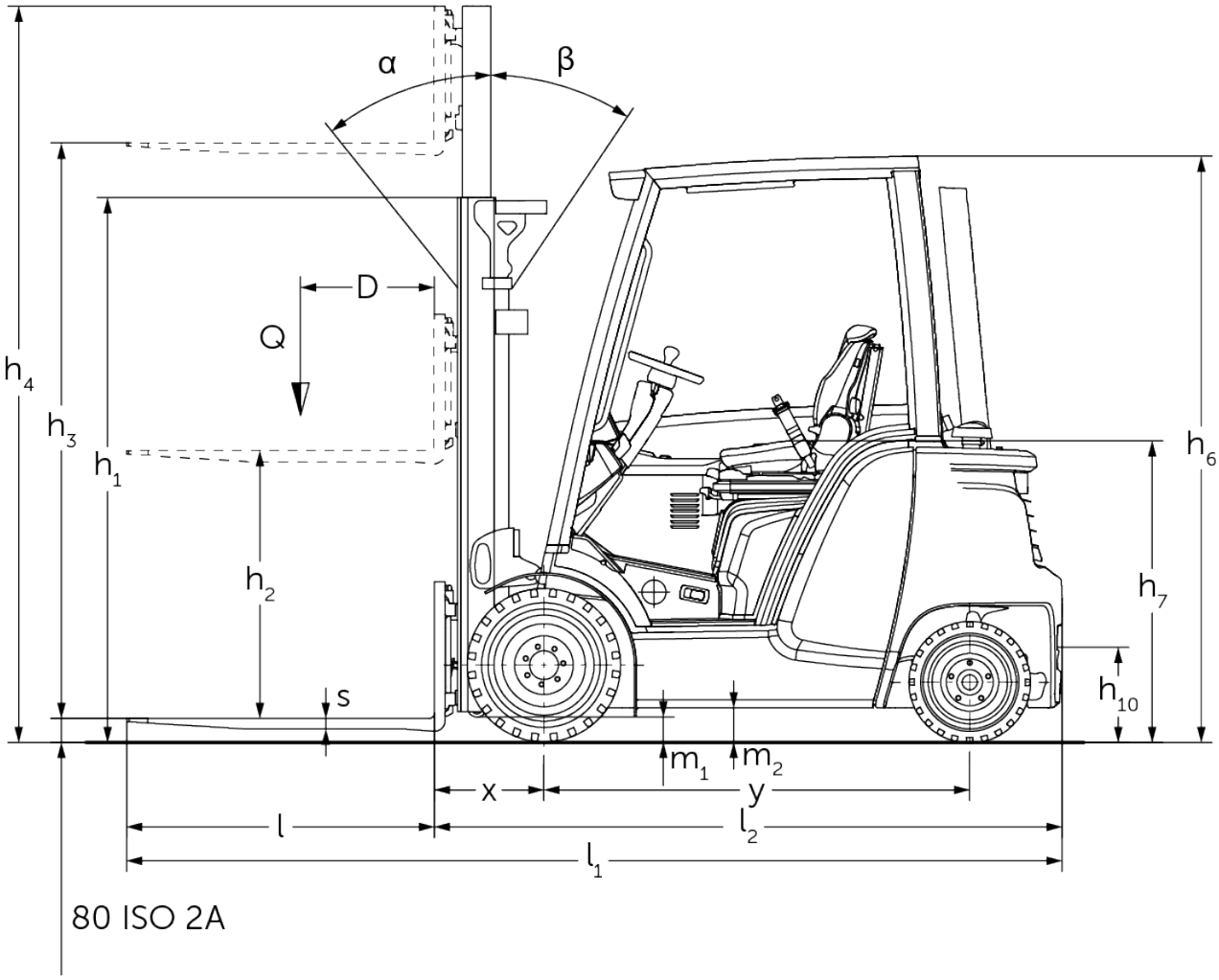

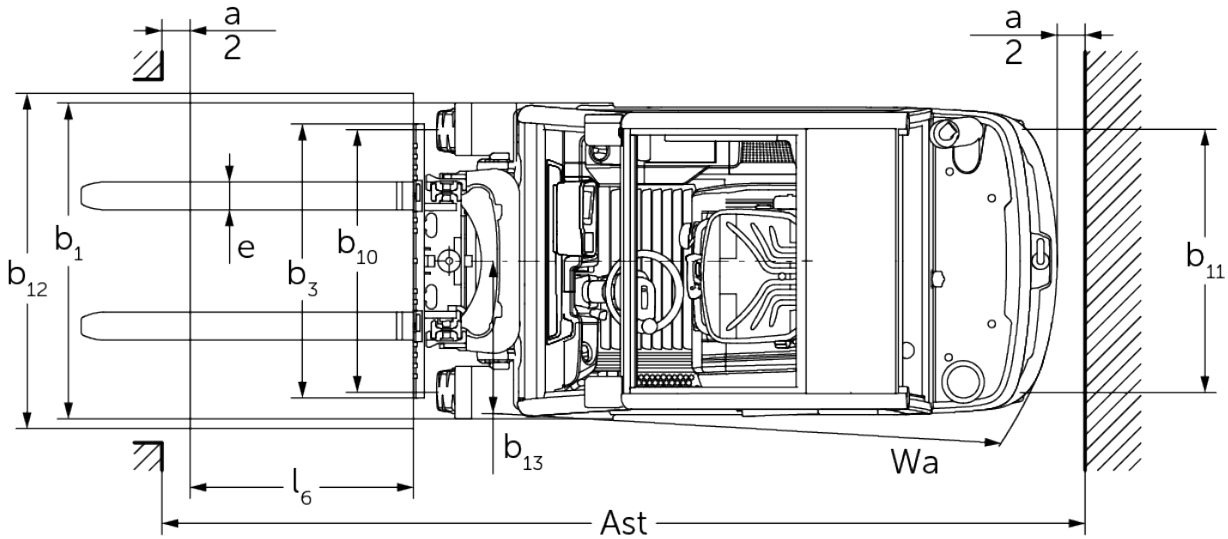

TFG 316s-320s

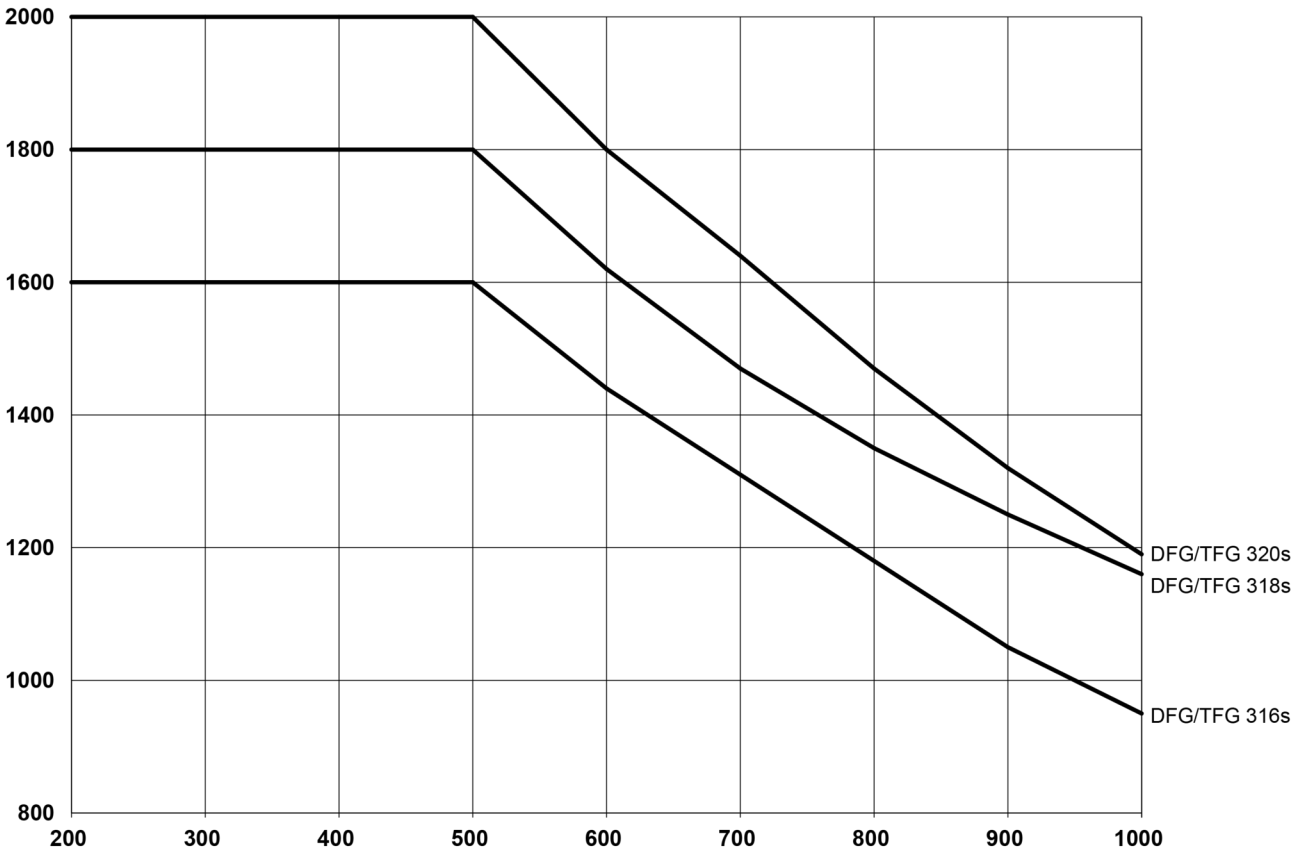

TFG 316s-320s

TFG 316s	Hub (h3)	Höhe Hubgerüst eingefahren (h1)	Freihub (h2)	Höhe Hubgerüst ausgefahren (h4)	Neigung Hubgerüst vor/zurück
Dreifach-Hubgerüst DZ	**4400 mm**	**2020 mm**	**1435 mm**	**4985 mm**	**7 / 5 °**
	4640 mm	2100 mm	1515 mm	5225 mm	7 / 5 °
	4700 mm	2120 mm	1535 mm	5285 mm	7 / 5 °
	4800 mm	2160 mm	1575 mm	5385 mm	7 / 5 °
	5000 mm	2230 mm	1645 mm	5585 mm	7 / 5 °
	5500 mm	2410 mm	1825 mm	6085 mm	7 / 5 °
	6000 mm	2580 mm	1995 mm	6585 mm	7 / 5 °
	6500 mm	2760 mm	2175 mm	7085 mm	7 / 5 °
	7000 mm	2930 mm	2345 mm	7585 mm	7 / 5 °
	7500 mm	3100 mm	2515 mm	8085 mm	7 / 5 °
Zweifach-Hubgerüst ZT	**2900 mm**	**2005 mm**	**150 mm**	**3485 mm**	**7 / 7 °**
	3100 mm	2105 mm	150 mm	3685 mm	7 / 7 °
	3300 mm	2205 mm	150 mm	3885 mm	7 / 7 °
	3500 mm	2305 mm	150 mm	4085 mm	7 / 6 °
	3700 mm	2405 mm	150 mm	4285 mm	7 / 6 °
	4000 mm	2555 mm	150 mm	4585 mm	7 / 6 °
	4300 mm	2705 mm	150 mm	4885 mm	7 / 6 °
	4500 mm	2805 mm	150 mm	5085 mm	7 / 6 °
Zweifach-Hubgerüst ZZ	**3100 mm**	**2060 mm**	**1475 mm**	**3685 mm**	**7 / 7 °**
	3300 mm	2160 mm	1575 mm	3885 mm	7 / 7 °
	3500 mm	2260 mm	1675 mm	4085 mm	7 / 6 °
	3700 mm	2360 mm	1775 mm	4285 mm	7 / 6 °
	4000 mm	2510 mm	1925 mm	4585 mm	7 / 6 °

TFG 318s, TFG 320s	Hub (h3)	Höhe Hubgerüst eingefahren (h1)	Freihub (h2)	Höhe Hubgerüst ausgefahren (h4)	Neigung Hubgerüst vor/zurück
Dreifach-Hubgerüst DZ	**4400 mm**	**2027 mm**	**1390 mm**	**5037 mm**	**7 / 5 °**
	4640 mm	2107 mm	1470 mm	5277 mm	7 / 5 °
	4700 mm	2127 mm	1490 mm	5337 mm	7 / 5 °
	4800 mm	2167 mm	1530 mm	5437 mm	7 / 5 °
	5000 mm	2237 mm	1600 mm	5637 mm	7 / 5 °
	5500 mm	2417 mm	1780 mm	6137 mm	7 / 5 °
	6000 mm	2587 mm	1950 mm	6637 mm	7 / 5 °
	6500 mm	2767 mm	2130 mm	7137 mm	7 / 5 °
	7000 mm	2937 mm	2300 mm	7637 mm	7 / 5 °
	7500 mm	3107 mm	2470 mm	8137 mm	7 / 5 °
Zweifach-Hubgerüst ZT	**2900 mm**	**2012 mm**	**150 mm**	**3507 mm**	**7 / 7 °**
	3100 mm	2112 mm	150 mm	3707 mm	7 / 7 °
	3300 mm	2212 mm	150 mm	3907 mm	7 / 7 °
	3500 mm	2312 mm	150 mm	4107 mm	7 / 6 °
	3700 mm	2412 mm	150 mm	4307 mm	7 / 6 °
	4000 mm	2562 mm	150 mm	4607 mm	7 / 6 °
	4300 mm	2712 mm	150 mm	4907 mm	7 / 6 °
	4500 mm	2812 mm	150 mm	5107 mm	7 / 6 °
	5000 mm	3112 mm	150 mm	5607 mm	7 / 5 °
Zweifach-Hubgerüst ZZ	**3100 mm**	**2067 mm**	**1430 mm**	**3737 mm**	**7 / 7 °**
	3300 mm	2167 mm	1530 mm	3937 mm	7 / 7 °
	3500 mm	2267 mm	1630 mm	4137 mm	7 / 6 °

	3700 mm	2367 mm	1730 mm	4337 mm	7 / 6 °
	4000 mm	2517 mm	1880 mm	4637 mm	7 / 6 °

VDI-Tabelle

Stand: 03/2021

Kennzeichen	1.1	Hersteller (Kurzbezeichnung)			Jungheinrich		
	1.2	Typzeichen des Herstellers			**TFG 316s**	**TFG 318s**	**TFG 320s**
	1.3	Antrieb			Treibgas		
	1.5	Tragfähigkeit/Last	Q	kg	1600	1800	2000
	1.6	Lastschwerpunktabstand	c	mm	500		
	1.8	Lastabstand	x	mm	414	421	
	1.9	Radstand	y	mm	1590		
Gewichte	2.1	Eigengewicht		kg	2872	3075	3210
	2.2	Achslast mit Last vorn/hinten		kg	3870 / 605	4260 / 620	4580 / 635
	2.3	Achslast ohne Last vorn/hinten		kg	1330 / 1542	1350 / 1725	1380 / 1830
Räder/Fahrwerk	3.1	Bereifung			SE		
	3.2	Reifengröße, vorn			6.50-10		
	3.3	Reifengröße, hinten			18x7-8		
	3.5	Räder, Anzahl vorn/hinten (x=angetrieben)			2x/2		
	3.6	Spurweite, vorn	b_{10}	mm	930		
	3.7	Spurweite, hinten	b_{11}	mm	870		
Grundabmessungen	4.2	Höhe Hubgerüst eingefahren (h1)	h_1	mm	2205	2212	
	4.3	Freihub (h2)	h_2	mm	150		
	4.4	Hub (h3)	h_3	mm	3300		
	4.5	Höhe Hubgerüst ausgefahren (h4)	h_4	mm	3885	3907	
	4.7	Höhe Schutzdach (Kabine)	h_6	mm	2185		
	4.8	Sitzhöhe/Standhöhe	h_7	mm	1130		
	4.12	Kupplungshöhe	h_{10}	mm	380		
	4.19	Gesamtlänge	l_1	mm	3499	3506	3549
	4.20	Länge einschließlich Gabelrücken	l_2	mm	2349	2356	2399
	4.21.1	Gesamtbreite	b_1	mm	1130		
	4.22	Gabelzinkenmaße	s/e/l	x	40 x 80 x 1150		40 x 100 x 1150
	4.23	Gabelträger Anschlussklasse			2A		
	4.24	Gabelträgerbreite	b_3	mm	980		
	4.31	Bodenfreiheit mit Last unter Hubgerüst	m_1	mm	90	95	
	4.32	Bodenfreiheit Mitte Radstand	m_2	mm	120		
	4.34	Arbeitsgangbreite (Palette 1000x1200 quer)	Ast	mm	3709	3716	3744
	4.34.1	Arbeitsgangbreite (Palette 800x1200 längs)	Ast	mm	3909	3916	3944
	4.35	Wenderadius	W_a	mm	2095		2123
	4.36	Kleinster Drehpunktabstand	b_{13}	mm	545		
Leistungsdaten	5.1	Fahrgeschwindigkeit mit/ohne Last		km/h	22 / 22		
	5.2	Hubgeschwindigkeit mit/ohne Last		m/s	0,6 / 0,62		
	5.3	Senkgeschwindigkeit mit/ohne Last		m/s	0,54 / 0,57		
	5.9	Beschleunigungszeit mit/ohne Last		s	5 / 4,4	5,1 / 4,5	5,2 / 4,7
	5.10	Betriebsbremse			hydrostatisch		
V-Motor	7.1	Motorhersteller/Typ			Kubota WG1903-L		
	7.2	Motorleistung nach DIN ISO 1585		kW	32,9		
	7.3	Nenndrehzahl		1/min	2400		
	7.4	Zylinderzahl/Hubraum		st / cm3	3 / 1868		
	7.5.5	Kraftstoffverbrauch nach EN 16796 (Treibgas)		kg/h	2,4	2,5	2,6

	7.5.6	CO2-Äquivalent nach EN 16796 (Treibgas)	kg/h	8,14	8,48	8,82
Sonstiges	10.1	Arbeitsdruck für Anbaugerät	bar	250		
	10.2	Ölstrom für Anbaugeräte	l/min	40		
	10.7	Schalldruckpegel nach EN12053, Fahrerohr	dB (A)	78		
	10.8	Anhängerkupplung, Art/Typ DIN		DIN 15170 H		

- Dieses Typenblatt nach VDI-Richtlinie 2198 nennt nur die technischen Werte des Standard-Gerätes. Abweichende Bereifungen, andere Hubgerüste, Zusatzeinrichtungen usw. können andere Werte ergeben.

10.7.: 73 dB(A) mit Vollkabine

Zertifiziert sind die deutschen Produktionswerke in Norderstedt, Moosburg und Landsberg.

ISO 9001
ISO 14001

Jungheinrich Flurförderzeuge entsprechen den europäischen Sicherheitsanforderungen.

CE

JUNGHEINRICH