Technisches Datenblatt

100 VJR

Elektrisch Vertikaler Mast-Hubarbeitsbühne

MANITOU
HANDLING YOUR WORLD

Leistungsvermögen	Metrisch
Arbeitshöhe	9.85 m
Plattformhöhe	7.85 m
Seitliche Reichweite	3.15 m
Überhang	6.67 m
Korbarm-Drehwinkel (oben / Boden)	70 ° / -70 °
Traglast des Arbeitskorbs	200 kg
Drehung des Oberwagens	350 °
Anzahl Personen (innen/außen)	2 / 1
Gewicht und Reifengröße	
2.1 - Gewicht der Arbeitsbühne*	2650 kg
2.2 - Abmessungen des Arbeitskorbs (L x B)	1.11 x 0.93 m
b1 - Gesamtbreite	0.99 m
l1 - Gesamtlänge	2.80 m
h17 - Gesamtbauhöhe	2 m
2.8 - Bodenfreiheit (Zugang)	0.51 m
a7 - Versatz Gegengewicht (Oberwagen 90°)	0.10 m
b13 - Innerer Wenderadius	0.60 m
wa3 - Äußerer Wenderadius	2.09 m
m2 - Bodenfreiheit an Fahrgestellmitte	0.10 m
2.16 - Bodenfreiheit an Stiften/Stabilisierungsstangen	0.03 m
y - Radstand	1.20 m
Leistungsdaten	
Fahrgeschwindigkeit	4.50 km/h
Arbeitsgeschwindigkeit	0.65 km/h
Steigfähigkeit	25 %
Zulässige Neigung	2 °
Bereifung	
Reifentyp	Vollgummireifen nicht markierend
Reifengröße	0.4 x 0.125
Antriebsräder	0 / 2
Lenkräder	2 / 0
Gebremste Räder	0 / 2
Antrieb	
Elektropumpe	3 kW
Batterien (C5)	24 V / -
Integriertes Ladegerät	24 V / 30 Ah
Verschiedenes	
Anzahl Zyklen (EARL)	29
Druckbelastung auf hartem Boden (cm2)*	11.80 daN/cm²
Max. verfügbarer Hydraulikdruck	140 bar
Fassungsvermögen des Hydraulikbehälters	22 l

* abhängig von den gewählten Optionen und den Normen im Bestimmungsland der Maschine

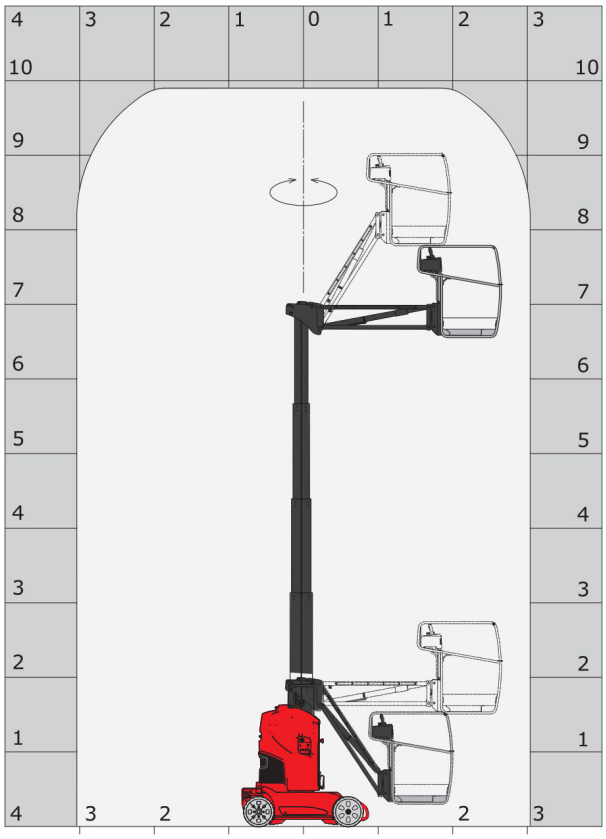

Maßzeichnung

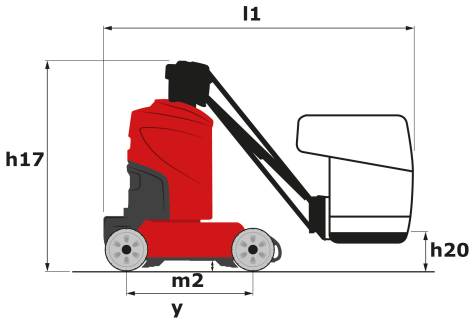

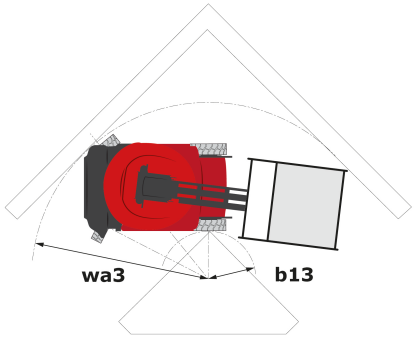

Ausstattung

Standard
Alarmton und Kontrollleuchte (Neigung, Überlast, Gefälle)
Kontrollleuchte für Batterieladezustand
CAN-Bus-Technologie
Notstoppschalter im Arbeitskorb und am oberwagen
Fester Schlaglochschutz
Signalhorn im Arbeitskorb
Betriebsstundenzähler
Unterstützung durch integrierte Fehlerdiagnose
Manuelle Notfallabsenkung
Integriertes Ladegerät mit Spannungsumschaltung
Negativbremse an den Hinterrädern
Nicht markierende Reifen
Korbarm
Arbeitskorb mit durchbrochenem Boden
Proportional-Regelung
Anschlag- und Verzurrösen
Werkzeugkasten im Arbeitskorb
Traktionsbatterie
Fork pockets

Optional
230-V-Steckdose mit Fehlerstromschutzschalter
230-V-Anschluss
Druckluftanschluß im Arbeitskorb
Piepton bei allen Bewegungen
Biologisch abbaubares Öl
Zentralisierte Batterieauffüllung
Warnblinkanlage
Initialprüfungsbericht vor Inbetriebnahme
Wartungsfreie Batterie
Öl für tiefe Temperaturen
Sonderlackierung
Sicherheitsgeschirr
SMS : Safe Man System
Arbeitsscheinwerfer im Arbeitskorb

MANITOU
HANDLING YOUR WORLD

Siège Social
430 rue de l'Aubinière - 44150 Ancenis Cedex - France
Tel: +33(0)2 40 09 10 11 - Fax: +33 (0)2 40 09 10 97
www.manitou.com

In vorliegender Broschüre sind die Versionen und Konfigurationsoptionen für Manitou-Produkte beschrieben, die mit unterschiedlicher Ausrüstung ausgestattet werden können. Bei der in der Broschüre beschriebenen Ausrüstung kann es sich um Standard- oder Sonderausrüstung handeln oder um Ausrüstung, die für bestimmte Versionen nicht erhältlich ist. Manitou behält sich das Recht vor, jederzeit unangekündigte Änderungen an den gezeigten und beschriebenen Spezifikationen vorzunehmen. Der Hersteller haftet nicht für die angegebenen Spezifikationen. Für weitere Informationen wenden Sie sich bitte an Ihren Manitou-Händler. Dokument ohne Gewähr. Die Produktbeschreibungen können vom eigentlichen Produkt abweichen. Die Auflistung der Spezifikationen erhebt keinen Anspruch auf Vollständigkeit. Logos und Corporate Indentity des Unternehmens sind Eigentum von Manitou und dürfen nicht ohne Genehmigung verwendet werden. Alle Rechte vorbehalten. Die in dieser Broschüre enthaltenen Fotos und Abbildungen dienen lediglich Informationszwecken.