FC 5200
SERIE

Spezifikationen

Vierrad-Gegengewichtsstapler

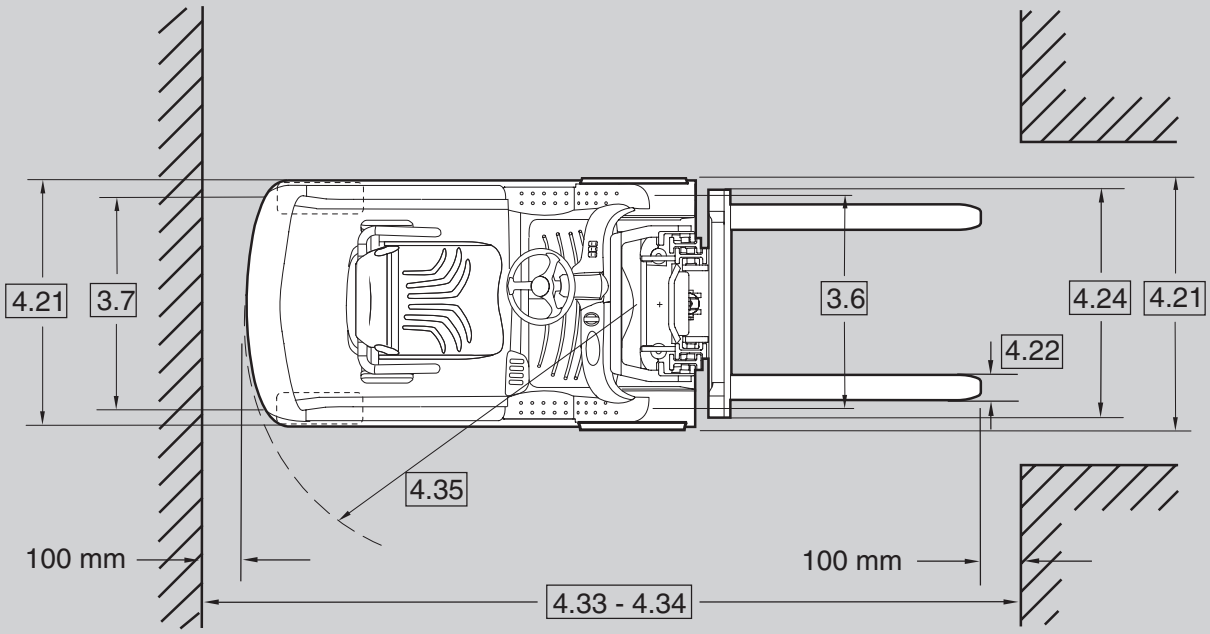
4.21
3.7
3.6
4.24
4.21
4.22
4.35
100 mm
100 mm
4.33 - 4.34

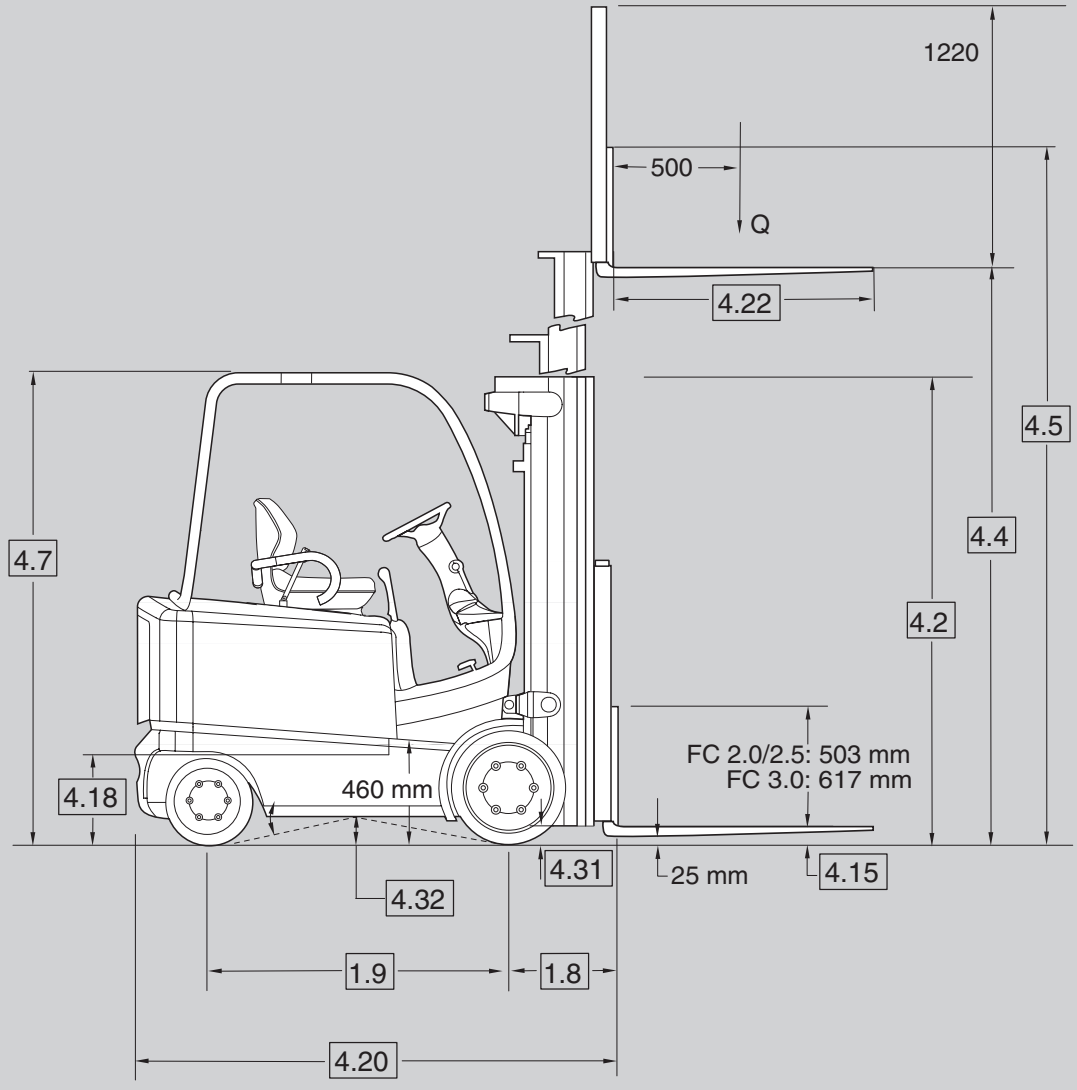
1220
500
Q
4.22
4.5
4.4
4.7
4.2
FC 2.0/2.5: 503 mm
FC 3.0: 617 mm
4.18
460 mm
4.31
25 mm
4.15
4.32
1.9
1.8
4.20

Kennzeichen	1.1	**Hersteller**				Crown Equipment Corporation	
	1.2	**Modell**				FC 5215 - 2.0	FC 5225 - 2.0
	1.3	**Antrieb**	elektrisch			48-Volt	
	1.4	**Bedienung**				Vierrad-Gegengewichtsstapler	
	1.5	**Tragfähigkeit**		Q	kg	2000	
	1.6	**Lastschwerpunkt**		c	mm	500	
	1.8	**Lastabstand**		x	mm	400	
	1.9	**Radstand**		y	mm	1260	1390
Gewichte	2.1	**Eigengewicht**	ohne Batterie		kg	3282	3266
	2.2	**Achslast**	mit Last, vorne / hinten		kg	5461 / 855	5491 / 860
	2.3	**Achslast**	ohne Last, vorne / hinten		kg	2170 / 2304	2200 / 2336
Räder	3.1	**Bereifung**				Vollgummi	
	3.2	**Reifengröße**	vorne		mm	533 x 178 x 381	
	3.3		hinten		mm	406 x 152 x 267	
	3.5	**Räder**	Anz. (x=angetrieben) vorne/hinten			2x / 2	
	3.6	**Spurweite**	standard vorne / hinten	b10	mm	937 / 914	
	3.7		optional vorne / hinten	b11	mm	1029 / 914	
Grundabmessungen	4.1	**Mastneigung**	vor / zurück	Grad	°	5 / 5	
	4.2	**Hubgerüst**	eingefahren	h1	mm	siehe Tabelle 1	
	4.3	**Freihub**	mit / ohne Lastenschutzgitter	h2	mm	siehe Tabelle 1	
	4.4	**Hubhöhe**		h3	mm	siehe Tabelle 1	
	4.5	**Hubgerüst**	ausgefahren	h4	mm	siehe Tabelle 1	
	4.7	**Höhe Schutzdach**	standard / optional	h6	mm	2250 / 2120, 2185, 2300*	
	4.8	**Sitzhöhe**	Sitz mit Vollfederung	h7	mm	1251	
	4.12	**Höhe Anhängerkupplung**		h10	mm	240	
	4.15	**Gesenkte Gabelhöhe**		h13	mm	70	
	4.18	**Bodenhöhe Batterie**	mit / ohne Rollen		mm	442 / 434	
	4.20	**Länge einschließlich Gabelrücken**		l2	mm	1990	2150
	4.21	**Gesamtbreite**	vorne / hinten serienmäßig		mm	1115 / 1100	
	4.21	**Gesamtbreite**	Opt. Spurverbreiterung vorne / hinten		mm	1210 / 1100	
	4.22	**Gabelzinkenmaße**	standard	hxbxl	mm	45 x 100 x 990	
			optional	l	mm	800, 915, 1065, 1100, 1145, 1220, 1370, 1525	
	4.23	**Gabelträger**	ISO class			2 A	
	4.24	**Gabelträgerbreite**	mit / ohne Lastenschutzgitter	b3	mm	1120 / 965	
	4.31	**Bodenfreiheit**	mit Last unter Hubgerüst	m1	mm	76	
	4.32	**Bodenfreiheit**	Mitte Radstand	m2	mm	122	
	4.33	**Arbeitsgangbreite**	Palleten 1000 x 1200 quer	Ast	mm	3311	3451
	4.34	**Arbeitsgangbreite**	Palleten 800 x 1200 längs	Ast	mm	3491	3631
	4.35	**Wenderadius**		Wa	mm	1690	1830
Leistung	5.1	**Fahrgeschwindigkeit**	mit / ohne Last		km/h	17,7 / 19,7	
	5.2	**Hubgeschwindigkeit**	mit / ohne Last		m/s	0,57 / 0,58	
	5.3	**Senkgeschwindigkeit**	mit / ohne Last (manuell)		m/s	0,46	
			mit / ohne Last (EPV)		m/s	0,51	0,51
	5.5	**Zugkraft**	mit /ohne Last (Leistung KB 60 min.)		N	4070 / 4462	3991 / 4384
	5.6	**Max. Zugkraft**	mit Last		N	16089	16010
			ohne Last		N	16481	16403
	5.7	**Steigfähigkeit**	mit /ohne Last (Leistung KB 30 min.)		%	11,6 / 17,3	10,8 / 15,8
	5.8	**Max. Steigfähigkeit**	mit /ohne Last (Leistung KB 5 min.)		%	24,8 / 37,2	23,2 / 33,8
	5.9	**Beschleunigung**	mit / ohne Last (10 m)			4,2 / 3,8	
	5.10	**Bremse**	Betriebs- / Feststellbremse			fußbetätigt - elektrisch unterstützt/autom. elektrisch	
Motoren	6.1	**Fahrmotor**	Leistung KB 60 min.		kW	2 x 7,9	
	6.2	**Hubmotor**	Leistung bei 15% ED		kW	11,4	
	6.3	**Max. Batterietroggröße**	DIN 43531, ohne Batteriefachrollen	lxbxh	mm	692 x 983 x 590**	837 x 983 x 590**
	6.4	**Batteriespannung**	Nennkapazität K5		V / Ah	48 / 630	48 / 840
	6.5	**Batteriegewicht**	min. / max.		kg	1195 / 1450	1270 / 1815
Sonst.	8.1	**Art der Steuerung**				AC-Steuerung	
	8.2	**Arbeitsdruck für Anbaugeräte**			bar	210	

* 2300 mm Schutzdachhöhe nur erhältlich mit Schwenksitz.

** Kontaktieren Sie Crown bzgl. Batteriezeichnungen. Subtrahieren Sie 11 mm von der Batterietroghöhe in der Kombination mit Batteriefachrollen.

Kennzeichen	1.1	**Hersteller**				Crown Equipment Corporation		
	1.2	**Modell**				FC 5215 - 2.5	FC 5225 - 2.5	FC 5245 - 2.5
	1.3	**Antrieb**	elektrisch			48-Volt		
	1.4	**Bedienung**				Vierrad-Gegengewichtsstapler		
	1.5	**Tragfähigkeit**		Q	kg	2500		
	1.6	**Lastschwerpunkt**		c	mm	500		
	1.8	**Lastabstand**		x	mm	400		
	1.9	**Radstand**		y	mm	1260	1390	1390
Gewichte	2.1	**Eigengewicht**	ohne Batterie		kg	3666	3570	3445
	2.2	**Achslast**	mit Last, vorne / hinten		kg	6239 / 605	6201 / 882	6232 / 887
	2.3	**Achslast**	ohne Last, vorne / hinten		kg	2268 / 2596	2259 / 2585	2264 / 2591
Räder	3.1	**Bereifung**				Vollgummi		
	3.2	**Reifengröße**	vorne		mm	533 x 178 x 381		
	3.3		hinten		mm	406 x 152 x 267		
	3.5	**Räder**	Anz. (x=angetrieben) vorne / hinten			2x / 2		
	3.6	**Spurweite**	standard vorne / hinten	b10	mm	937 / 914		
	3.7		optional vorne / hinten	b11	mm	1029 / 914		
Grundabmessungen	4.1	**Mastneigung**	vor / zurück	Grad	°	5 / 5		
	4.2	**Hubgerüst**	eingefahren	h1	mm	siehe Tabelle 1		
	4.3	**Freihub**	mit / ohne Lastenschutzgitter	h2	mm	siehe Tabelle 1		
	4.4	**Hubhöhe**		h3	mm	siehe Tabelle 1		
	4.5	**Hubgerüst**	ausgefahren	h4	mm	siehe Tabelle 1		
	4.7	**Höhe Schutzdach**	standard / optional	h6	mm	2250 / 2120, 2185, 2300*		
	4.8	**Sitzhöhe**	Sitz mit Vollfederung	h7	mm	1251		
	4.12	**Höhe Anhängerkupplung**		h10	mm	240		
	4.15	**Gesenkte Gabelhöhe**		h13	mm	70		
	4.18	**Bodenhöhe Batterie**	mit / ohne Rollen		mm	442 / 434		
	4.20	**Länge einschließlich Gabelrücken**		l2	mm	2070	2150	2230
	4.21	**Gesamtbreite**	vorne / hinten serienmäßig		mm	1115 / 1100		
	4.21	**Gesamtbreite**	Opt. Spurverbreiterung vorne / hinten		mm	1210 / 1100		
	4.22	**Gabelzinkenmaße**	standard	hxbxl	mm	45 x 100 x 990		
			optional	l	mm	800 / 915 / 1065 / 1100 / 1145 / 1220 / 1370 / 1525		
	4.23	**Gabelträger**	ISO class			2 A		
	4.24	**Gabelträgerbreite**	mit / ohne Lastenschutzgitter	b3	mm	1120 / 965		
	4.31	**Bodenfreiheit**	mit Last unter Hubgerüst	m1	mm	76		
	4.32	**Bodenfreiheit**	Mitte Radstand	m2	mm	122		
	4.33	**Arbeitsgangbreite**	Palleten 1000 x 1200 quer	Ast	mm	3381	3451	3527
	4.34	**Arbeitsgangbreite**	Palleten 800 x 1200 längs	Ast	mm	3561	3631	3706
	4.35	**Wenderadius**		Wa	mm	1760	1830	1905
Leistung	5.1	**Fahrgeschwindigkeit**	mit / ohne Last		km/h	17,7 / 19,7		
	5.2	**Hubgeschwindigkeit**	mit / ohne Last		m/s	0,52 / 0,58		
	5.3	**Senkgeschwindigkeit**	mit / ohne Last (manuell)		m/s	0,46		
			mit / ohne Last (EPV)		m/s	0,51	0,51	0,51
	5.5	**Zugkraft**	mit /ohne Last (Leistung KB 60 min.)		N	3896 / 4387	3848 / 4339	3847 / 4338
	5.6	**Max. Zugkraft**	mit Last		N	15915	15867	15866
			ohne Last		N	16406	16358	16357
	5.7	**Steigfähigkeit**	mit /ohne Last (Leistung KB 30 min.)		%	10,0 / 15,9	9,6 / 15,0	9,6 / 15,0
	5.8	**Max. Steigfähigkeit**	mit /ohne Last (Leistung KB 5 min.)		%	21,6 / 34,0	20,8 / 32,2	20,8 / 32,1
	5.9	**Beschleunigung**	mit / ohne Last (10 m)			4,4 / 3,9		
	5.10	**Bremse**	Betriebs- / Feststellbremse			fußbetätigt - elektrisch unterstützt/autom. elektrisch		
Motoren	6.1	**Fahrmotor**	Leistung KB 60 min.		kW	2 x 7,9		
	6.2	**Hubmotor**	Leistung bei 15% ED		kW	11,4		
	6.3	**Max. Batterietroggröße**	DIN 43531, ohne Batteriefachrollen	lxbxh	mm	692x983x590**	837x983x590**	924x983x590**
	6.4	**Batteriespannung**	Nennkapazität K5		V / Ah	48 / 630	48 / 840	48 / 945
	6.5	**Batteriegewicht**	min. / max.		kg	1195 / 1450	1270 / 1815	1410 / 1930
Sonst.	8.1	**Art der Steuerung**				AC-Steuerung		
	8.2	**Arbeitsdruck für Anbaugeräte**			bar	210		

* 2300 mm Schutzdachhöhe nur erhältlich mit Schwenksitz.

** Kontaktieren Sie Crown bzgl. Batteriezeichnungen. Subtrahieren Sie 11 mm von der Batterietroghöhe in der Kombination mit Batteriefachrollen.

Kennzeichen	1.1	**Hersteller**				Crown Equipment Corporation	
	1.2	**Modell**				FC 5225 - 3.0	FC 5245 - 3.0
	1.3	**Antrieb**	elektrisch			48-Volt	
	1.4	**Bedienung**				Vierrad-Gegengewichtsstapler	
	1.5	**Tragfähigkeit**		Q	kg	3000	
	1.6	**Lastschwerpunkt**		c	mm	500	
	1.8	**Lastabstand**		x	mm	410	
	1.9	**Radstand**		y	mm	1390	
Gewichte	2.1	**Eigengewicht**	ohne Batterie		kg	3720	4048
	2.2	**Achslast**	mit Last, vorne / hinten		kg	7158 / 977	7269 / 1093
	2.3	**Achslast**	ohne Last, vorne / hinten		kg	2443 / 3007	2132 / 3323
Räder	3.1	**Bereifung**				Vollgummi	
	3.2	**Reifengröße**	vorne		mm	533 x 203 x 381	
	3.3		hinten		mm	406 x 152 x 267	
	3.5	**Räder**	Anz. (x = angetrieben) vorne / hinten			2x / 2	
	3.6	**Spurweite**	standard vorne / hinten	b10	mm	965 / 914	
	3.7		optional vorne / hinten	b11	mm	1005 / 914	
Grundabmessungen	4.1	**Mastneigung**	vor / zurück	Grad	°	5 / 5	
	4.2	**Hubgerüst**	eingefahren	h1	mm	siehe Tabelle 2	siehe Tabelle 3
	4.3	**Freihub**	mit / ohne Lastenschutzgitter	h2	mm	siehe Tabelle 2	siehe Tabelle 3
	4.4	**Hubhöhe**		h3	mm	siehe Tabelle 2	siehe Tabelle 3
	4.5	**Hubgerüst**	ausgefahren	h4	mm	siehe Tabelle 2	siehe Tabelle 3
	4.7	**Höhe Schutzdach**	standard / optional	h6	mm	2250 / 2120, 2185, 2300*	
	4.8	**Sitzhöhe**	Sitz mit Vollfederung	h7	mm	1251	
	4.12	**Höhe Anhängerkupplung**		h10	mm	240	
	4.15	**Gesenkte Gabelhöhe**		h13	mm	70	
	4.18	**Bodenhöhe Batterie**	mit / ohne Rollen		mm	442 / 434	
	4.20	**Länge einschließlich Gabelrücken**		l2	mm	2235	2315
	4.21	**Gesamtbreite**	vorne / hinten serienmäßig		mm	1160 / 1100	
	4.21	**Gesamtbreite**	Opt. Spurverbreiterung vorne / hinten		mm	1220 / 1100	
	4.22	**Gabelzinkenmaße**	standard	hxbxl	mm	45 x 127 x 990	
			optional	l	mm	800, 915, 1065, 1100, 1145, 1220, 1370, 1525	
	4.23	**Gabelträger**	ISO class			3 A	
	4.24	**Gabelträgerbreite**	mit / ohne Lastenschutzgitter	b3	mm	1120 / 965	
	4.31	**Bodenfreiheit**	mit Last unter Hubgerüst	m1	mm	76	
	4.32	**Bodenfreiheit**	Mitte Radstand	m2	mm	122	
	4.33	**Arbeitsgangbreite**	Palleten 1000 x 1200 quer	Ast	mm	3536	3607
	4.34	**Arbeitsgangbreite**	Palleten 800 x 1200 längs	Ast	mm	3716	3786
	4.35	**Wenderadius**		Wa	mm	1905	1975
Leistung	5.1	**Fahrgeschwindigkeit**	mit / ohne Last		km/h	17,7 / 19,7	
	5.2	**Hubgeschwindigkeit**	mit / ohne Last		m/s	0,47 / 0,58	0,41 / 0,58
	5.3	**Senkgeschwindigkeit**	mit / ohne Last (manuell)		m/s	0,46	
			mit / ohne Last (EPV)		m/s	0,52	0,52
	5.5	**Zugkraft**	mit /ohne Last (Leistung KB 60 min.)		N	3665 / 4253	3679 / 4268
	5.6	**Max. Zugkraft**	mit Last		N	15684	15698
			ohne Last		N	16272	16287
	5.7	**Steigfähigkeit**	mit /ohne Last (Leistung KB 30 min.)		%	8,4 / 13,8	8,5 / 14,0
	5.8	**Max. Steigfähigkeit**	mit /ohne Last (Leistung KB 5 min.)		%	18,3 / 29,4	18,5 / 29,8
	5.9	**Beschleunigung**	mit / ohne Last (10 m)			4,6 / 4,0	
	5.10	**Bremse**	Betriebs- / Feststellbremse			fußbetätigt - elektrisch unterstützt/autom. elektrisch	
Motoren	6.1	**Fahrmotor**	Leistung KB 60 min.		kW	2 x 7,9	
	6.2	**Hubmotor**	Leistung bei 15% ED		kW	11,4	
	6.3	**Max. Batterietroggröße**	DIN 43531, ohne Batteriefachrollen	lxbxh	mm	837 x 983 x 590**	924 x 983 x 590**
	6.4	**Batteriespannung**	Nennkapazität K5		V / Ah	48 / 840	48 / 945
	6.5	**Batteriegewicht**	min. / max.		kg	1270 / 1815	1410 / 1930
Sonst.	8.1	**Art der Steuerung**				AC-Steuerung	
	8.2	**Arbeitsdruck für Anbaugeräte**			bar	210	

* 2300 mm Schutzdachhöhe nur erhältlich mit Schwenksitz.

** Kontaktieren Sie Crown bzgl. Batteriezeichnungen. Subtrahieren Sie 11 mm von der Batterietroghöhe in der Kombination mit Batteriefachrollen.

Tabelle 1 Mast-Daten

FC 52XX - 2.0 / 2.5					**TL**							
4.1	**Neigung Hubgerüst** vor / zurück			°	5 / 5						3 / 5	
4.2	**Hubgerüst**	eingefahren	h_1	mm	2110	2260	2415	2565	2720	2870	3025	3175
4.3	**Freihubhöhe**	mit Lastschutzgitter	h_2	mm	140							
		ohne Lastschutzgitter	h_2	mm	140							
4.4	**Hubhöhe**		h_3	mm	3200	3505	3810	3935	4040	4320	4650	4930
4.5	**Hubgerüst ausgefahren**	mit Lastschutzgitter	h_4	mm	4420	4725	5030	5155	5260	5540	5870	6150
		ohne Lastschutzgitter	h_4	mm	3790	4095	4400	4525	4630	4910	5240	5520

FC 52XX - 2.0 / 2.5					**TF**							
4.1	**Neigung Hubgerüst** vor / zurück			°	5 / 5							3 / 5
4.2	**Hubgerüst**	eingefahren	h_1	mm	1955	2110	2260	2415	2565	2720	2870	3025
4.3	**Freihubhöhe**	mit Lastschutzgitter	h_2	mm	665	815	970	1120	1275	1425	1580	1730
		ohne Lastschutzgitter	h_2	mm	1450	1605	1755	1910	2060	2215	2365	2520
4.4	**Hubhöhe**		h_3	mm	2895	3200	3505	3810	4110	4415	4670	4975
4.5	**Hubgerüst ausgefahren**	mit Lastschutzgitter	h_4	mm	4115	4420	4725	5030	5335	5640	5895	6200
		ohne Lastschutzgitter	h_4	mm	3415	3725	4025	4335	4635	4945	5195	5505

FC 52XX - 2.0 / 2.5					**TT**							
4.1	**Neigung Hubgerüst** vor / zurück			°	5 / 5						3 / 5	
4.2	**Hubgerüst**	eingefahren	h_1	mm	2110	2260	2415	2565	2720	2870	3025	3175
4.3	**Freihubhöhe**	mit Lastschutzgitter	h_2	mm	815	970	1120	1275	1425	1580	1730	1885
		ohne Lastschutzgitter	h_2	mm	1490	1645	1795	1950	2100	2255	2405	2560
4.4	**Hubhöhe**		h_3	mm	4775	5230	5485	5865	6245	6555	7010	7390
4.5	**Hubgerüst ausgefahren**	mit Lastschutzgitter	h_4	mm	5995	6450	6705	7085	7465	7775	8230	8610
		ohne Lastschutzgitter	h_4	mm	5390	5850	6100	6485	6865	7175	7630	8010

FC 52XX - 2.0 / 2.5					**Quad**				
4.1	**Neigung Hubgerüst** vor / zurück			°	3 / 5				
4.2	**Hubgerüst**	eingefahren	h_1	mm	2110	2260	2415	2565	2720
4.3	**Freihubhöhe**	mit Lastschutzgitter	h_2	mm	805	1010	1110	1265	1415
		ohne Lastschutzgitter	h_2	mm	1490	1695	1795	1950	2100
4.4	**Hubhöhe**		h_3	mm	6095	6550	7010	7465	7925
4.5	**Hubgerüst ausgefahren**	mit Lastschutzgitter	h_4	mm	7315	7770	8230	8685	9145
		ohne Lastschutzgitter	h_4	mm	6755	7215	7670	8130	8585

Tabelle 2 Mast-Daten

FC 5225 - 3.0					**TL**					
4.1	**Neigung Hubgerüst** vor / zurück			°	5 / 5					
4.2	**Hubgerüst**	eingefahren	h_1	mm	2110	2260	2415	2565	2720	2870
4.3	**Freihubhöhe**	mit Lastschutzgitter	h_2	mm	150					
		ohne Lastschutzgitter	h_2	mm	150					
4.4	**Hubhöhe**		h_3	mm	2995	3300	3605	3810	4040	4320
4.5	**Hubgerüst ausgefahren**	mit Lastschutzgitter	h_4	mm	4215	4520	4825	5030	5260	5540
		ohne Lastschutzgitter	h_4	mm	3615	3920	4225	4425	4655	4935

FC 5225 - 3.0					**TF**						
4.1	**Neigung Hubgerüst** vor / zurück			°	5 / 5						
4.2	**Hubgerüst**	eingefahren	h_1	mm	1955	2110	2260	2415	2565	2720	2870
4.3	**Freihubhöhe**	mit Lastschutzgitter	h_2	mm	665	815	970	1120	1275	1425	1580
		ohne Lastschutzgitter	h_2	mm	1335	1490	1640	1795	1945	2100	2250
4.4	**Hubhöhe**		h_3	mm	2740	3045	3350	3630	3935	4240	4495
4.5	**Hubgerüst ausgefahren**	mit Lastschutzgitter	h_4	mm	3960	4265	4570	4850	5155	5460	5715
		ohne Lastschutzgitter	h_4	mm	3380	3690	3990	4280	4580	4890	5140

FC 5225 - 3.0					**TT**					
4.1	**Neigung Hubgerüst** vor / zurück			°	5 / 5					
4.2	**Hubgerüst**	eingefahren	h_1	mm	2110	2260	2415	2565	2720	2870
4.3	**Freihubhöhe**	mit Lastschutzgitter	h_2	mm	815	970	1120	1275	1425	1580
		ohne Lastschutzgitter	h_2	mm	1490	1645	1795	1950	2100	2255
4.4	**Hubhöhe**		h_3	mm	4570	5030	5280	5665	6045	6350
4.5	**Hubgerüst ausgefahren**	mit Lastschutzgitter	h_4	mm	5790	6250	6500	6885	7265	7570
		ohne Lastschutzgitter	h_4	mm	5195	5650	5905	6285	6665	6970

Tabelle 3 Mast-Daten

FC 5245 - 3.0					**TL**					
4.1	**Neigung Hubgerüst** vor / zurück			°	5 / 5					
4.2	**Hubgerüst**	eingefahren	h_1	mm	2110	2260	2415	2565	2720	2870
4.3	**Freihubhöhe**	mit Lastschutzgitter	h_2	mm	150					
		ohne Lastschutzgitter	h_2	mm	150					
4.4	**Hubhöhe**		h_3	mm	2920	3200	3530	3810	4040	4320
4.5	**Hubgerüst ausgefahren**	mit Lastschutzgitter	h_4	mm	4140	4420	4750	5030	5260	5540
		ohne Lastschutzgitter	h_4	mm	3535	3815	4145	4425	4655	4935

FC 5245 - 3.0					**TF**						
4.1	**Neigung Hubgerüst** vor / zurück			°	5 / 5						
4.2	**Hubgerüst**	eingefahren	h_1	mm	1955	2110	2260	2415	2565	2720	2870
4.3	**Freihubhöhe**	mit Lastschutzgitter	h_2	mm	665	815	970	1120	1275	1425	1555
		ohne Lastschutzgitter	h_2	mm	1335	1490	1640	1795	1945	2100	2225
4.4	**Hubhöhe**		h_3	mm	2665	2970	3275	3580	3885	4190	4445
4.5	**Hubgerüst ausgefahren**	mit Lastschutzgitter	h_4	mm	3885	4190	4495	4800	5105	5410	5665
		ohne Lastschutzgitter	h_4	mm	3310	3620	3920	4230	4530	4840	5090

FC 5245 - 3.0					**TT**					
4.1	**Neigung Hubgerüst** vor / zurück			°	5 / 5					
4.2	**Hubgerüst**	eingefahren	h_1	mm	2110	2260	2415	2565	2720	2870
4.3	**Freihubhöhe**	mit Lastschutzgitter	h_2	mm	815	970	1120	1275	1425	1580
		ohne Lastschutzgitter	h_2	mm	1490	1645	1795	1950	2100	2255
4.4	**Hubhöhe**		h_3	mm	4340	4800	5055	5435	5815	6120
4.5	**Hubgerüst ausgefahren**	mit Lastschutzgitter	h_4	mm	5565	6020	6275	6655	7035	7340
		ohne Lastschutzgitter	h_4	mm	4965	5420	5675	6055	6435	6740

Standardausstattung

1. Umfassende Access 1 2 3® Systemsteuerung von Crown
2. Intrinsic Stability System™
   - Verringerung der Fahrgeschwindigkeit und angemessene Bremssteuerung, wenn sich die Gabeln über der Freihubgrenze befinden
   - Neigeverriegelung, für maximale Stabilität wird die Vorwärtsneigung oberhalb des Freihubs begrenzt
   - Gegengewicht für optimale Stabilität
   - Geschwindigkeitsregulierung bei Rampenfahrt
   - Geschwindigkeitsreduzierung bei Kurvenfahrt
   - Rampenstartfunktion

   3 e-GEN® Bremssystem mit automatischer Feststellbremse
4. Ein-/Ausstieg
   - Trittstufe auf 460 mm
   - Großer Ein- und Ausstiegsbereich
   - Runde Schutzdachstützen für angenehmen Griff
   - Konturierte Batterieabdeckung für leichten Ein- und Ausstieg
   - Abgerundete Bereiche im Fussraum
   - Großer, unverbauter Fussraum
5. Fahrerplatzeigenschaften
   - Freie Sicht auf Gabeln und Boden durch niedrig angebrachtes Instrumentenbrett
   - Breites Sichtfenster
   - Vollgefederter Sicherheitssitz MSG 65 mit Vinylbezug mit Rückhaltesystem auf Hüfthöhe
   - Stufenlos verstellbares Lenkrad und schlanke Lenksäule
   - Lenkradknauf
   - Verstellbare Armlehne mit Fingertip-Bedienhebeln
   - Mit den Daumen zu betätigender Fahrtrichtungsschalter
   - Rutschsichere Boden- und Pedalbeläge
   - Abgerundetes Gegengewicht für Rückwärtssicht
6. Von Crown hergestellte Fahr- und Hubmotoren
7. Elektrische Anlage 48 Volt
8. Batteriestecker SBE 320 blau
9. Crown Anzeige
   - Batterieentladeanzeige mit Hubabschaltung und Nachstartfunktion
   - Zähler für Betriebsstunden, Fahrstrecke, Stoppuhr
   - Wahlweise Zuschaltung von PIN-Code-Abfrage
   - Ereigniscodeanzeige mit Fünf-Tastennavigation
   - Access 1 2 3 Diagnosefunktionen
   - P1, P2, P3 Leistungsoptimierung
   - Fahrtrichtungsanzeige vorwärts/rückwärts
10. Vollfreisichtmast mit innenliegenden Hydraulikleitungen
11. Patentierte Fahrerschutzdachkonstruktion
12. Vertikal oder seitlich wechselbare Batterie
13. Batteriefach mit Verriegelung und Fehlererkennung
14. Bodenplatte ohne Werkzeug ausbaubar
15. Rampenleistungspaket
16. Farbcodierte Verkabelung
17. InfoPoint® System
18. Steuerventil mit drei Hydraulikfunktionen
19. Leckagesichere O-Ring Hydraulikverbindungen
20. Batterietrennstecker mit Griff
21. Hubunterbrechung
22. AC Hydraulik und Servolenkung
23. Schleppbolzen

Zusatzausstattung

1. Kühlhaus- und Korrosionsschutzausführung
2. InfoLink®-Vorbereitung
3. TL-, TF-, TT- und Vierfach-Hubgerüstausführungen
4. Polierte und verjüngte Gabeln
5. Verschiedene Gabellängen
6. Hydraulik-Schnellkupplungen, einzeln oder doppelt
7. Rückspiegel
8. Druckregler und -anzeige für Anbaugeräte
9. Sonderneigung nach vorn
10. Auswahl an Hydraulikbedienhebeln
    - Kreuzhebel Bedienung
    - Handhebel, feinfühlige Urethan-überzogene und versetzt angeordnete Bedienhebel, Vorwärts-/Rückwärtsschalter integriert in der linken Seite der Lenksäule
11. Arbeitsscheinwerfer
12. Ablagefach
13. Gefederter Sitz, Stoffbezug
14. Neigepositionshilfe
15. Rückfahr-, Brems- und Schlussleuchten
16. Warnblitzleuchten
17. Akustischer Fahralarm
18. Blue Warning Light
19. Richtungssteuerung betätigt über Fußstellung
20. Batterieverriegelung mit verlängertem Griff
21. Seitliche Batterieabdeckungen
22. Batteriefachrollen
23. 48 Volt Zubehörkabel
24. Breite Radstände
25. Lastschutzgitter mit verschiedenen Höhen
26. Fahrerschutzdach für Einfahrregale
27. Abriebfeste glatte oder profilierte Vollgummibereifung
28. Work Assist® Zubehör
    - Klemmbrett
    - Haken
    - Ablagenetz
    - Staubehälter mit Magnetbefestigung
    - Sitzhauben Klemmbrett
    - Universalhalter
    - Universalhalterung mit Befestigungsplatte
    - Schrumpffolienhalter
    - Getränkehalter
    - Staufach
29. Griff mit integrierter Hupentaste an der B-Säule
30. Schwenksitz
31. Die Leuchten werden mit dem Schlüsselschalter eingeschaltet
32. Anbauteile:
    - Integrierter oder Anbau-Seitenschieber
    - Kartonklammer
    - Zinkenverstellgerät mit Seitenschieber
    - Klemmschieber
    - Einfach-/Doppelpalletengerät
33. Schutzdachverkleidungen
    - Plexiglas
    - 2x2 Metallgitter
34. Batteriestecker DIN A 320

Fahrkomfort

Bei der Serie FC 5200 kommen Crowns Erfahrungswerte im Hinblick auf Konstruktion und technische Ausführung voll zur Geltung. Der Bedienkomfort und die Produktivität werden durch zahlreiche Ausstattungsmerkmale verbessert.

Der Bediener tritt zunächst auf die niedrige Trittstufe mit einer Höhe von nur 460 mm. Dank dem niedrigen, abgerundeten Batteriedeckel kann der Fahrer bequem in den Sitz des Staplers gleiten. Der Ein- und Ausstiegsbereich ist durch die Formgebung des Fahrerschutzdachs weit geöffnet. Das runde Profil bietet Fahrern jeder Körpergröße eine Möglichkeit zum Festhalten. Noch bequemer wird der Ein- und Ausstieg durch die schmale, neigbare Lenksäule mit dem Lenkrad.

Die Aufhängung der Lenksäule ist mit Federkraft unterstützt und lässt sich leicht nach oben schwenken. Die großen, unverbauten Bodenplatten wurden zur Schwingungsdämpfung mit rutschsicheren Gummimatten versehen.
Ein abgerundeter Fußraum fördert die Sichtbarkeit zu den Antriebsreifen, wodurch Schäden an Produkten und Paletten verringert werden können.

Der Kraftaufwand zum Betätigen des Bremspedals wurde verringert. Die Abstandsverhältnisse von Pedal zu Pedal und von Boden zu Pedal wurden auf den besten Komfort abgestimmt.
Das verbesserte Sichtfeld macht sich überall bemerkbar. Das niedrig angebrachte Instrumentenbrett für eine gute Sicht auf Gabeln und Gabelträger, eine hervorragende Sicht auf den Mast, eine speziell geformte Bodenplatte sowie die patentierte Fahrerschutzdachkonstruktion tragen allesamt zu hervorragenden Sichtverhältnissen bei.

Bis zu 4 Hydraulikfunktionen lassen sich gleichzeitig mit den Hydraulikhebeln bedienen. Die Fingertip-Bedienhebel sind in die einstellbare Armlehne integriert. Beim Tragen von Handschuhen empfiehlt sich die Kreuzhebel-Bedienung. Der feinfühlige Urethanüberzug sorgt bei den Handbedienhebeln für komfortable und problemlose Betätigung.
Die feinfühligen und schnell ansprechenden Bedienhebel lassen sich mit minimalem Kraftaufwand betätigen.

Der Batteriestecker ist gut zu erreichen und zu trennen. Leichtgängige Kippschalter zum Einschalten der optionalen Arbeitsscheinwerfer sind bequem erreichbar angeordnet.
Eine große Hupentaste ist in der Radmitte untergebracht.

Crown Antriebssystem

Crown hat das Drehstrom-Antriebssystem der neuesten Generation eingesetzt und durch die Access 1 2 3® Systemsteuerung funktionell ergänzt. Von Crown gefertigte, voneinander unabhängig angesteuerte Drehstrom-Fahrmotoren wurden speziell entwickelt, um das Zusammenspiel zwischen den Fahr- und Bremssteuerungen zu optimieren. Durch diese moderne Steuerung wird die Nachfrage nach hocheffizienten Systemen erfüllt, die auf die Drehmomentwünsche des Kunden gut abgestimmt sind.

Für optimale Leistung und Bedienbarkeit sorgt Crowns Access 1 2 3 Technologie. Diese stellt eine Kommunikationsschnittstelle für sowohl Bediener als auch Servicetechniker zur Verfügung, dient als intelligente elektromechanische Koordination des Staplers und stellt fortschrittlichste Diagnosefunktionen zur Vereinfachung von Wartungsmaßnahmen zur Verfügung.

Die Crown Anzeige dient zur einfachen Fehlerdiagnose, zum Aufrufen der Ereignisinformationen und zum Einstellen von Leistungsparametern. Über eine Verteilertafel sind alle Prüfpunkte, Steuersicherungen und zentralen Kabelverbindungen bequem erreichbar und vereinfachen die Fehlerdiagnose.
Drei Leistungsbetriebsarten können je nach Erfahrung des Bedieners oder Einsatzart ausgewählt werden.

e-GEN® Bremsanlage
Die variable regenerative Motorbremsung wurde optimiert und wird durch elektrisch betätigte Bremsen unterstützt, wodurch die Wartung von herkömmlichen Nass-, Scheiben- oder Trommel- und Backenbremsen überflüssig wird.
Abgestimmt auf die eingehende Bremsbetätigung des Bedieners und den gegenwärtigen Betriebszustand des Fahrzeugs wird eine entsprechende Bremskraft aufgebracht.

Die Access 1 2 3 Fahrregelschleife behält den Zustand des Fahrzeugs bei, bis ein Fahrbefehl eingeht. Das gilt auch bei Fahrzeugbetrieb an einer Steigung.
Die automatischen elektrischen Parkbremsen werden betätigt, wenn der Bediener den Sitz verlässt, kein Fahrbefehl eingegangen ist oder die Batterie getrennt ist.

Lenkung
Für die Lenkung, die in beide Richtungen gleichermaßen leicht anspricht (4,8 Umdrehungen von Anschlag bis Anschlag), sorgt das komplett hydrostatisch aufgebaute System mit dem doppelt wirkenden Zylinder mit beidseitig gleichen Volumen.

Der robuste Achsrahmen sowie die geschmiedeten Lenkachsen und Lenkverbindung machen ein Nachstellen überflüssig. Der Erhöhung der Haltbarkeit und Lebensdauer und die bessere Wartungsfähigkeit sind der aus einem Stück geschmiedeten Lenkachsen, den Achsschenkelbolzen und Kegelrollenlagern zu verdanken. Sphärische Tonnenrollenlager mit konischen Bolzen eliminieren jegliches Spiel in der Lenkverbindung. Alle Lager sind vor Verunreinigungen geschützt, abgedichtet und mit wartungsfreundlichen Schmiernippeln ausgestattet. Die hydrostatische Lenkung mit Lastsensor ist ein bedarfsgesteuertes System zur Verringerung des Energieverbrauchs.

Eine sanfte, ruhige Lenksteuerung sorgt für minimalen Kraftaufwand des Bedieners an der Lenkdeichsel. Die Lenkgeometrie wurde auf die Fahrsteuerung abgestimmt, damit die Kraftübertragung bei jedem Lenkeinschlag übergangslos arbeitet. Weniger Reifenabrieb und eine längere Lebensdauer der Bereifung sind diesbezüglich als Vorteile anzuführen.
Beide Motoren werden auch in engsten Kurven mit Energie versorgt. Auf diese Weise kann der Stapler sogar aus dem Stand mit voll eingeschlagener Lenkung leicht beschleunigen, drehen und manövrieren.

Die Geschwindigkeitsreduzierung bei Kurvenfahrt regelt die Leistung des Antriebsmotors abhängig vom Lenkeinschlag des Fahrzeugs. Dies bewirkt eine ruckfreie, stabile Lenkung, die letztendlich das Sicherheitsgefühl und die Produktivität des Bedieners fördert.

Hydraulik
Das hochwertige Ventil für die Hydraulikfunktionen sorgt für eine präzise Steuerung der Hub-, Neige- und Zusatzfunktionen. Das Druckausgleichsventil ermöglicht wiederholbare Funktionsgeschwindigkeiten unabhängig vom Lastzustand. Der Kraftaufwand zur Betätigung von Hydraulikhebeln ist äußerst gering, was für geringere Belastungserscheinungen sorgt. Der Druckausgleich verbessert darüber hinaus die Effizienz des gesamten Systems.
Der Neigungskompensator verhindert Schwankungen im Bewegungsablauf, wenn dabei gleichzeitig andere Funktionen ausgeführt werden.

Crowns Hub- und Neigeverriegelungssystem ermöglicht einen grossen Neigungswinkel bei niedriger Gabelhöhe und begrenzt die Vorwärtsneigung bei höheren Hubhöhen, um die Fahrzeugstabilität zu verbessern, wenn die Gabel angehoben wird.

Dank des modularen Aufbaus der Steuerventile lassen sich Zusatzfunktionen leicht nachrüsten. Die maximale Senkgeschwindigkeit wird durch das Druckausgleichsventil und durch die Rohrbruchsicherungen begrenzt.
Integrierte Zylinderendlagendämpfer sorgen für ein sanftes Durchfahren der Maststufen. Alle Hubzylinderkolben sind verchromt. Durch das Eintauchen der Kolben beim Absenkvorgang in das Öl werden diese zusätzlich gegen Korrosion geschützt.

Der Öltank aus Stahl ist in das Chassis integriert was eine Ableitung der Öltemperatur unterstützt. Diese saubere, leckagefreie Lösung umfasst außerdem ein Ansaugsieb, eine separate und leicht zugängliche Nachfüllöffnung mit Ölmess-Stab und mit Filtern versehene Entlüftungen.

Über eine abschraubbare Ölfilterwechselpatrone wird das Öl zwangsgefiltert und zurückgeleitet. Die Hydraulik ist mit einem Dauerfilter ausgerüstet.

Hubgerüst von Crown
Eine gute Kräfteverteilung der Last erfolgt durch Verbindung des Hubgerüsts mit dem Fahrzeug an vier Lagerungsstellen. Zwei Befestigungspunkte befinden sich am Rahmen, wo die Neigezylinder angebracht sind. Um außermittigen Lastverschiebungen zu widerstreben, wurden für die Neigezylinder kugelförmige Buchsen verwendet. Zur festen Verbindung des Hubgerüsts mit der Antriebseinheit dienen zwei Bolzen mit großem Durchmesser.

Der Vollfreisichtmast ist aus ineinander versetzten Mastprofilen aufgebaut, wobei die Hubzylinder geschützt hinter den Mastprofilen angeordnet sind. Der Mast ist für höchste industrielle Beanspruchung ausgelegt und zeichnet sich durch einen zuverlässigen, ruckfreien Betrieb aus. Große Umlenkrollen für die Schläuche sowie eine durchdachte Schlauchführung verringern den Verschleiß der Hydraulikschläuche. Dadurch verlängert sich die Lebensdauer der Schlauchleitungen. Bei der Verlegung wurde darauf geachtet, dass die Schläuche nicht nebeneinander, sondern hintereinander geführt werden, um die Durchsicht nicht zu beeinträchtigen.
Kräftige Hubketten sorgen für einen langlebigen und zuverlässigen Betrieb.

Für einen sanften Hubbetrieb sorgen die Hubzylinder mit großem Durchmesser.
Optionale TL-, TF-, TT- und Vierfach-Hubgerüstausführungen sind verfügbar.

Batterien
Zum Herausheben oder zur seitlichen Batterieentnahme lässt sich der Batteriefachdeckel bequem lösen. Für den Einsatz motorisierter Batteriewechselvorrichtungen sind optionale Batteriefachrollen erhältlich. Zur Serienausstattung gehört eine niedrige Batterieverriegelung.

Als Sonderausstattung werden vollflächige Batterieseitentüren angeboten.

Gabelträger
Zur Standardausführung gehört ein Gabelträger nach ITA Klasse II oder III.
Ein optionaler integrierter Seitenschieber und Anbau-Seitenschieber vom Typ ITA von Crown oder andere Anbaugeräte können leicht hinzugefügt werden. Optionale Gabellängen sind verfügbar.

Antriebseinheiten
Zwei von Crown hergestellte unabhängige Planetengetriebe mit doppelter Untersetzung bewirken ein Untersetzungsverhältnis von 22 zu 1. Bei der ersten und zweiten Untersetzung werden zur Geräuschminderung und zur Erhöhung des Wirkungsgrads Stirnräder eingesetzt.
Die Antriebsräder werden über ein Ölbad spritzgeschmiert.

Weitere Optionen
1. Akustischer Fahralarm
2. Blinkleuchten

Sicherheitstechnisch relevante Erwägungen und Gefahren im Zusammenhang mit akustischen Fahralarmen und Blinklichtern umfassen:
- Zuviele Alarme und/oder Warnleuchten können Verwirrung verursachen.
- Bei tagtäglicher Auslösung werden die Alarme und/oder Leuchten von den Arbeitern tendenziell ignoriert.
- Die Aufgabe des "Aufpassens" wird gern den Kollegen überlassen, die zu Fuß unterwegs sind.
- Stört Bediener und die Mitarbeiter zu Fuß gleichermaßen.

Sicherheitsbestimmungen
Das Gerät entspricht den europäischen Sicherheitsbestimmungen.
Die angegebenen Maße und Leistungsdaten können aufgrund von Fertigungstoleranzen unter Umständen leicht variieren.
Die Leistung basiert auf einem Fahrzeug durchschnittlicher Größe und wird durch Gewicht, Zustand und Ausstattung des Fahrzeugs sowie durch die jeweiligen Betriebsbedingungen beeinflusst.
Crown Produkte und Spezifikationen unterliegen etwaigen Änderungen, die jederzeit ohne Ankündigung durchgeführt werden können.

FC 5200 SPEC D 06/18, 10
M03433-001-03
Printed in Germany

ISO 9001 Zertifiziertes Qualitätsmanagement-system für Design, Entwicklung, Herstellung, Verkauf und Produkt-unterstützung von Flurförderzeugen.

Europäische Produktionsstätte:
Crown Gabelstapler GmbH & Co. KG
Roding, Deutschland
www.crown.com