CROWN

WAV 60
SERIE

Spezifikationen
Work Assist Vehicle®

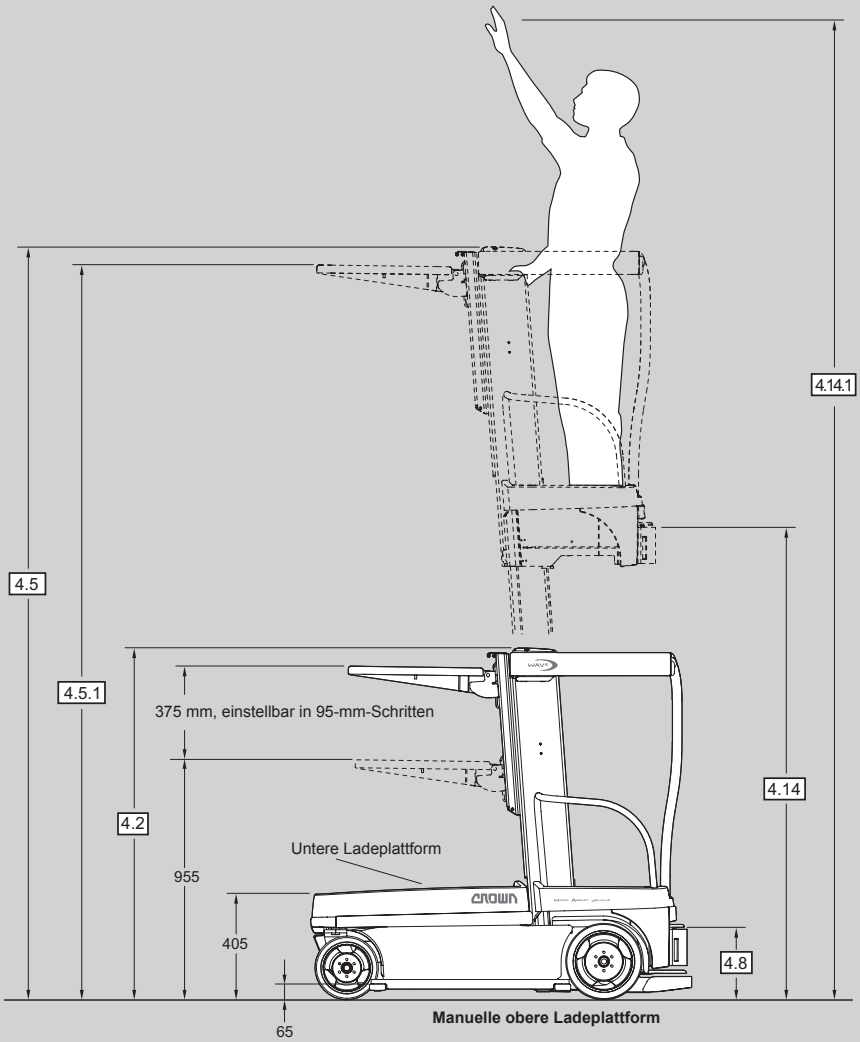

Manuelle obere Ladeplattform

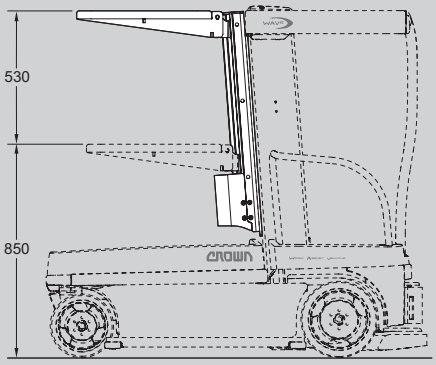

Optional: obere Ladeplattform mit Elektroantrieb

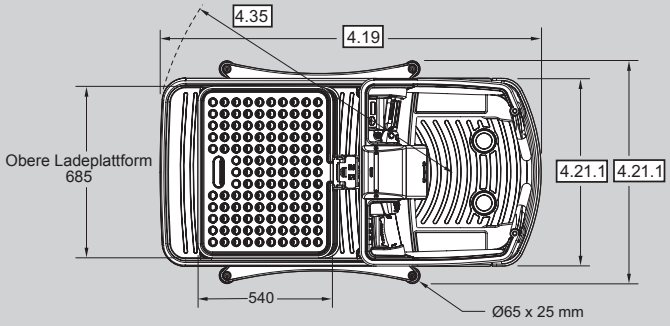

Kennzeichen	1.1	**Hersteller (Kurzbezeichnung)**			Crown
	1.2	**Typzeichen des Herstellers**			WAV 60-118
	1.3	**Antrieb**			24 Volt
	1.5	**Nenntragfähigkeit/Last**	Bedienerbereich	kg	135
			Obere Ladeplattform	kg	90
			Untere Ladeplattform	kg	115
	2.1	**Eigengewicht**	Mit Batterie	kg	645
Reifen	3.1	**Bereifung**			Kunststoff
	3.2	**Reifengröße**	vorn	mm	(2) 255 Ø x 65 (Breite)
	3.3		hinten	mm	(2) 305 Ø x 65 (Breite)
Grundabmessungen	4.2	**Höhe Hubgerüst eingefahren**		mm	1400
	4.5	**Höhe Hubgerüst ausgefahren**		mm	4090
	4.5.1	**Höhe obere Ladeplattform*** (auf höchster Position)	Plattform vollständig abgesenkt, manuell/Elektroantrieb	mm	1330/1380
			Plattform vollständig angehoben, manuell/Elektroantrieb	mm	4020/4070
	4.8	**Standhöhe**		mm	305
	4.14	**Standhöhe angehoben**		mm	2995
	4.14.1	**Greifhöhe**		mm	5000
	4.19	**Gesamtlänge**		mm	1525
	4.21.1	**Gesamtbreite**	Fahrzeugbreite	mm	750
			Mit Rollen für Schienenführung	mm	890
			Rollenhöhe Schienenführung (oben)	mm	65
			Ø der Schienenführungsrolle	mm	65
			Breite der Schienenführungsrolle	mm	25
	4.35	**Wenderadius**		mm	1205
Leistungsdaten	5.1	**Fahrgeschwindigkeit**	mit/ohne Last		Siehe Tabelle unten
	5.2	**Hubgeschwindigkeit**	mit/ohne Last	m/s	0,22 / 0,30
	5.3	**Senkgeschwindigkeit**	mit/ohne Last	m/s	0,22 / 0,30
	5.7	**Steigfähigkeit**	mit/ohne Last	%	10 / 15
	5.10	**Betriebsbremse**			Regenerativ
E-Motor	6.4	**Batteriespannung**	Wartungsfrei	Ah	194
			Lithium-Ionen	Ah	105 / 210
	6.5	**Batteriegewicht**	Wartungsfrei	kg	120
	8.12	**Parkbremse**			Elektrisch gelöst/durch Federkraft betätigt

* Die manuelle obere Ladeplattform befindet sich 70 mm unter der Mastoberkante. / Die obere Ladeplattform mit Elektroantrieb befindet sich 20 mm unter der Mastoberkante.

Maximale Fahrgeschwindigkeiten (km/h)

Vorwärts

Plattformhöhe	Stellung des Sicherheitsbügels	km/h
Unter 305/510 mm*	Offen	8,0
Unter 305/510 mm*	Geschlossen	4,8
305/510 mm* bis 2135 mm	Offen	0
305/510 mm* bis 2135 mm	Geschlossen	3,2
Über 2135 mm	Offen	0
Über 2135 mm	Geschlossen	1,6

Rückwärts

Plattformhöhe	Stellung des Sicherheitsbügels	km/h
Unter 305/510 mm*	Offen oder geschlossen	3,2
305/510 mm* bis 2135 mm	Offen	0
305/510 mm* bis 2135 mm	Geschlossen	3,2
Über 2135 mm	Offen	0
Über 2135 mm	Geschlossen	1,6

* Programmierbar

Max. Radlasten/Bodenbelastung mit Last (Bediener 135 kg, untere Ladeplattform 115 kg, obere Ladeplattform 90 kg)

	Radlasten	Bodenbelastung
Vorderes Stützrad	192 kg	30 kg/cm²
Hinteres Antriebsrad	300 kg	24 kg/cm²

Standardausstattung

1. Umfassende Access 1 2 3® Systemsteuerung von Crown
2. Elektrische Anlage 24 Volt
3. Mehrere Betriebsstundenzähler
   - Fahren in Stunden
   - Heben in Stunden
   - Stillstand in Stunden
   - Konfigurierbarer Timer für planmäßige Wartung
4. 194-Ah-Batterien (wartungsfrei)
5. Transistorsystemsteuerung
6. Hubbegrenzungsschalter ohne oder mit Überbrückung
7. Work Assist Ablagefach
8. Integriertes 30-A-Batterieladegerät mit automatischem Start/Stopp
9. 2995 mm Plattformhöhe
10. Schlüsselschalter
11. Hupe
12. Ablagefächer für den Bediener
13. Alphanumerische Anzeige und entsprechende Symbole führen Bediener durch Crown Sicherheitsfunktionen, z. B.: Festhalten, Pedale treten, Sicherheitsbügel zu usw.
14. Batterieladeanzeige am Service-Panel mit folgender Anzeige:
    - Irreguläres Laden
    - Laden
    - Laden beendet
15. Fahrgeschwindigkeit-Wahlschalter
16. Notaus an Plattform und Service-Panel
17. Regenerative Betriebsbremse
18. Elektromagnetische Parkbremsen
19. Sicherheitsbügelpositionen mit Unterbrechungsschalter
20. Sicherheitsbügelalarme
21. Schalter für Heben und Senken an Plattform und Service-Panel (Bodenhöhe)
22. Programmierbare Bedieneranmeldecodes
23. Automatische Stromabschaltung (Bereich 0–90 Minuten)
24. Schwarze Räder
25. AC-Fahrmotoren
26. AC-Steuerungen
27. InfoPoint System
28. Stahlstoßfänger mit Gummiüberzug vorn, hinten und an der Seite
29. Gestanzte obere Ladeplattform

Weitere Standardausstattung

1. Programmierbare selektive Alarme für vorwärts, rückwärts, heben und senken
2. Blitzlichter vorn und hinten

Sicherheitstechnisch relevante Erwägungen und Gefahren im Zusammenhang mit akustischen Fahralarmen und Blinklichtern umfassen:

- Mehrere Alarme und/oder Warnleuchten können irritieren.
- Arbeiter ignorieren die Alarme und/oder Warnleuchten bei täglicher Verwendung.
- Bediener überlässt Verantwortung für „Aufpassen“ den Kollegen, die zu Fuß unterwegs sind.
- Stört Bediener und die Kollegen zu Fuß gleichermaßen.

Zusatzausstattung

1. V-Force® Batterien
   - 105-Ah-Lithium-Ionen-Batterie (inkl. integriertem 50-A-Batterieladegerät mit automatischem Start/Stopp, 85–265 V AC)
   - 210-Ah-Lithium-Ionen-Batterien (externes Batterieladegerät erforderlich)
2. Selbstaufrollendes Batterieladekabel
3. Ablagetaschen am Mast
4. Ablagebehälter am Mast
5. Gangführungsrolle, 890 mm Breite
6. Universalhaken
7. Arbeitsscheinwerfer
8. Klemmbrett
9. Zubehörhalter
10. Stahlstoßfänger vorn, hinten und an der Seite
11. Obere Ladeplattform mit Elektroantrieb
12. Spannungsversorgungskabel für Zubehör
13. InfoLink Vorbereitung Standard oder Advantage
14. Ladeplattformeinsätze, Holz oder Kunststoff
15. Obere Ladeplattform mit Metallgitter
16. InfoLink® Vorbereitung
17. Automatische Sicherheitsbügelverriegelungen

Bedienerschnittstelle

Das Wave® Work Assist Vehicle® bietet einen bequemen Arbeitsplatz für den Bediener. Um Schläge und Vibrationen zu dämpfen, ist die Bodenplatte gefedert, wodurch einer Ermüdung entgegengewirkt wird.
Die vorgesehenen Fuß- und Handpositionen gewährleisten gute Kontrolle und Sicherheit für den Bediener. Je nachdem, ob die Sicherheitsbügel offen oder geschlossen sind, wird die Fahrgeschwindigkeit automatisch angepasst.
Die Fahrgeschwindigkeit des Fahrzeugs verringert sich beim Anheben der Bedienerplattform. Um den Anforderungen der jeweiligen Aufgabe gerecht zu werden, können die Höchstgeschwindigkeiten reduziert werden.
Um unbefugtem Gebrauch vorzubeugen, kann das Fahrzeug auf automatisches Abschalten nach 0–90 Minuten programmiert werden.

Intelligente Steuerung

Eine Systemsteuerung regelt Fahren, Lenken, Bremsen, Heben und Senken sowie das Display. Das Fahrzeug fährt ruhig und effizient, sodass die Batterie länger hält. Um eine ausgezeichnete Steuerung und Manövrierfähigkeit zu erhalten, lässt sich die Leistung des Fahrzeugs stufenlos regeln.

Lenkung

Der Wendekreis des Wave® Fahrzeugs beträgt Null. Die spezifische Lenksteuerung bildet die Schnittstelle zum Bediener. Die Systemsteuerung und die dualen Antriebseinheiten bieten eine Wendefähigkeit des Fahrzeugs, die ihresgleichen sucht.

Bremsen

Wenn die Fahrgeschwindigkeit verringert wird oder der Bediener eine Hand von der Steuerung nimmt, wird das Fahrzeug automatisch regenerativ gebremst. Die Parkbremse wird automatisch eine halbe Sekunde nach Ende der Fahrbewegung aktiviert.

Servicefreundlichkeit

Die modulare Konstruktion gewährleistet eine kosteneffektive Wartung des Fahrzeugs.
Leichter Zugang zu den Komponenten. Das Batterieladegerät mit der integrierten automatischen Start/Stopp-Funktion lässt sich intuitiv bedienen. Durch die wartungsfreien Batterien entfällt das Nachfüllen von Wasser.
Die Access 1 2 3 Technologie von Crown sorgt für optimale Leistung und Kontrolle. Diese stellt eine Kommunikationsschnittstelle für Bediener und Wartungstechniker zur Verfügung, dient als intelligentes Koordinationssystem für den Gabelstapler und bietet moderne Diagnosefunktionen zur Vereinfachung von Wartungsmaßnahmen.
Das Crown Display ermöglicht eine einfache Störungsbehebung und gestattet darüber hinaus die Anzeige des Ereignisprotokolls sowie die Einstellung von Leistungsparametern.
Je nach Erfahrung des Bedieners oder der Einsatzart können drei Leistungsprofile gewählt werden.

Langlebigkeit

Verbesserte Haltbarkeit durch gegossene Lenk- und Lasträder. Stahlstoßfänger vorn und hinten schützen den Gabelstapler bei einer Kollision. Service-Panel und Seitenverkleidungen aus Stahl. Bei geöffnetem Service-Panel verhindert ein Schalter am Service-Panel das Fahren.

Sicherheitsbestimmungen

Das Gerät entspricht den europäischen Sicherheitsbestimmungen.
Die angegebenen Maße und Leistungsdaten können aufgrund von Fertigungstoleranzen unter Umständen leicht variieren.
Die Leistungsdaten beziehen sich auf ein Serienfahrzeug. Sie werden durch Gewicht, Zustand des Fahrzeugs, die Art seiner Ausstattung und durch die Arbeitsbedingungen beeinflusst.
Crown behält sich Änderungen an Produkten und Daten ohne Vorankündigung vor.

WAV60 SPEC D 08/21, 10
M03496-001-06
Gedruckt in Deutschland

ISO 9001 Zertifiziertes Qualitätsmanagementsystem für Design, Entwicklung, Herstellung, Verkauf und Produktunterstützung von Flurförderzeugen.

Europäische Produktionsstätten:
Crown Gabelstapler GmbH & Co. KG
Roding, Deutschland
www.crown.com