Hohe Fahrstabilität durch extrem niedrigen Schwerpunkt und Sicherheitslenkachse

Großvolumige Industriemotoren mit hohem Drehmoment bei niedrigen Drehzahlen

Hydrodynamischer Antrieb für effiziente, dynamische Kraftübertragung

Schwingend gelagerte Antriebseinheit für weniger Vibrationen

Bequemer und sicherer Arbeitsplatz durch vorbildliche Ergonomie

DFG/TFG 425–435

Diesel- und Treibgasstapler mit Hydrodynamikantrieb (2500, 3000, 3500 kg)

Jungheinrich Diesel- und Treibgasstapler mit Hydrodynamikantrieb (Wandlergetriebe) bieten hohe Umschlagleistungen bei Transportaufgaben über mittlere und lange Wegstrecken. Hier kommen die Stärken dieser Antriebstechnik voll zur Geltung: weiches und ruckfreies Anfahren und optimaler Wirkungsgrad bei mittleren und hohen Geschwindigkeiten.

Großvolumige Industriemotoren sorgen dabei bereits bei niedrigen Drehzahlen für ein hohes Drehmoment, was den Kraftstoffverbrauch und die Geräuschentwicklung reduziert. Diese robusten Motoren sind speziell für den Einsatz in Gabelstaplern ausgelegt. Das gewährleistet eine hohe Zuverlässigkeit und lange Lebensdauer selbst bei harten Einsätzen.

Alle Motoren zeichnen sich durch geringe Abgasemissionen aus und erfüllen die EU-Richtlinien. Ein geregelter 3-Wege-Kat für Treibgasstapler sowie Rußfiltersysteme für Dieselstapler sind optional lieferbar.

Der Arbeitsplatz ist ergonomisch gestaltet und auf den Fahrer zugeschnitten. Das sorgt für Sicherheit, schützt die Gesundheit und ermöglicht ein entspanntes und konzentriertes Arbeiten. Beste Voraussetzungen für hohe Leistung über die gesamte Arbeitsschicht.

JUNGHEINRICH

DFG/TFG 425–435

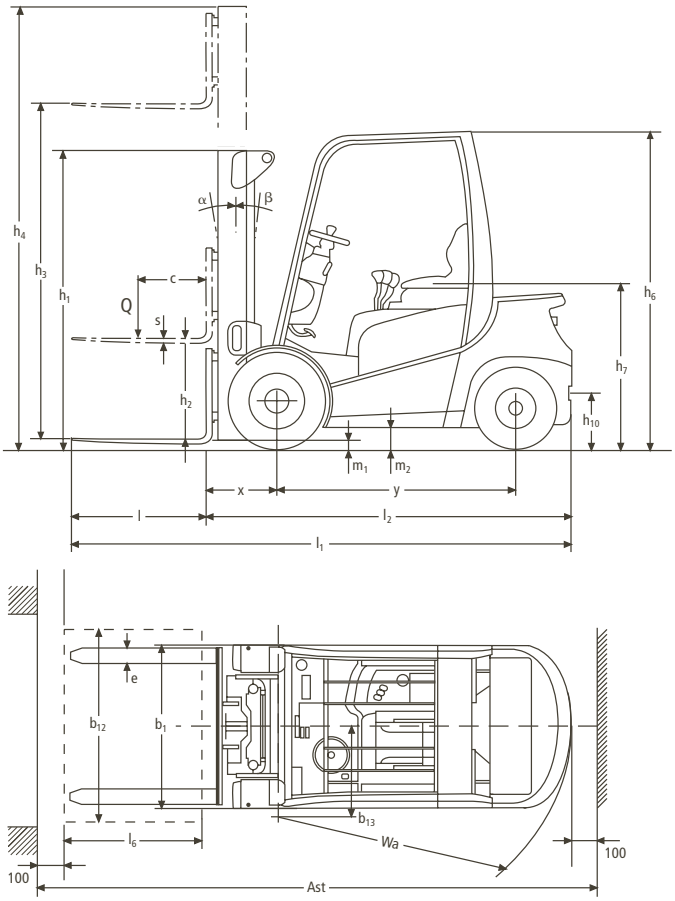

Tragfähigkeit

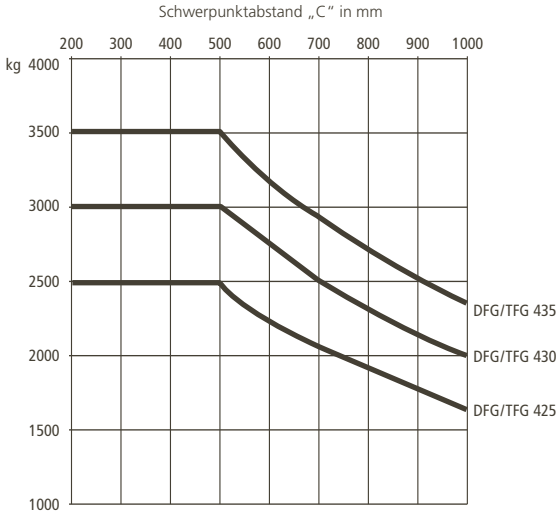

Hubgerüst-Tabelle DFG/TFG 425–435														Tragfähigkeitstabelle (kg) c = 500 mm		
Bezeichnung	Hub h_3 mm		Freihub h_2 mm			Bauhöhe eingefahren h_1 mm		Bauhöhe ausgefahren h_4 mm			Neigung vor/zurück α/β (°)			ohne Seitenschieber, einfach SE bereift		
	DFG/TFG		DFG/TFG			DFG/TFG		DFG/TFG			DFG/TFG			DFG/TFG		
	425/430	435	425	430	435	425/430	435	425	430	435	425/430	435		425	430	435
Zweifach ZT	2900	2900	150	150	150	2115	2228	3510	3670	3683	6/8	6/8		2500	3000	3500
	3100		150	150		2215		3710	3870		6/8			2500	3000	
	3300	3300	150	150	150	2315	2428	3910	4070	4083	6/8	6/8		2500	3000	3500
	3500		150	150		2415		4110	4270		6/8			2500	3000	
	3700		150	150		2515		4310	4470		6/8			2500	3000	
		3800			150		2678			4583		6/8				3500
	4000		150	150		2665		4610	4770		6/8			2500	3000	
	4300	4300	150	150	150	2865	2978	4910	5070	5083	6/8	6/8		2500	3000	3500
	4500		150	150		2965		5110	5270		6/8			2500	3000	
	4700		150	150		3065		5310	5470		6/6			2500	3000	
		4800			150		3228			5583		6/6				3500
	5000		150	150		3215		5610	5770		6/6			2500	3000	
	5500		150	150		3515		6110	6270		6/6					
	5800		150	150		3665		6410	6570		6/6					
	6000		150	150		3765		6610	6770		6/6					
Zweifach ZZ	2900		1480	1380		2080		3500	3600		6/8			2500	3000	
	3100		1580	1480		2180		3700	3800		6/8			2500	3000	
	3300		1680	1580		2280		3900	4000		6/8			2500	3000	
	3500		1780	1680		2380		4100	4200		6/8			2500	3000	
	3700		1880	1780		2480		4300	4400		6/8			2500	3000	
	4000		2030	1930		2630		4600	4700		6/8			2500	3000	
	4300		2230	2130		2830		4900	5000		6/8			2500	3000	
	4500		2330	2230		2930		5100	5200		6/8			2500	3000	
Dreifach DZ	4400		1480	1380		2080		5000	5100		6/8			2500	3000	
		4500			1430		2193			5263		6/6				3500
	4700		1580	1480		2180		5300	5400		6/6			2500	3000	
		4800			1530		2293			5563		6/6				3500
	5000		1680	1580		2280		5600	5700		6/6			2500	3000	
		5300			1730		2493			6063		6/6				3400
	5500		1880	1780		2480		6100	6200		6/6			2400	2900	
		5800			1930		2693			6563		6/6				
	6000		2080	1980		2680		6600	6700		6/6					
		6300			2130		2893			7063		6/6				
	6500		2280	2180		2880		7100	7200		6/6				2500	
	7000		2480	2380		3080		7600	7700		6/6				2150	

Technische Daten nach VDI 2198

Stand: 02/2008

Kennzeichen	1.1	Hersteller (Kurzbezeichnung)	Jungheinrich		Jungheinrich		Jungheinrich		1.1
	1.2	Typzeichen des Herstellers	**DFG 425**	**TFG 425**	**DFG 430**	**TFG 430**	**DFG 435**	**TFG 435**	1.2
	1.3	Antrieb (Elektro, Diesel, Benzin, Treibgas, Netzelektro, manuell)	Diesel	Treibgas	Diesel	Treibgas	Diesel	Treibgas	1.3
	1.4	Bedienung (Hand, Geh, Stand, Sitz, Kommissionierer)	Sitz		Sitz		Sitz		1.4
	1.5	Tragfähigkeit/Last Q (t)	2,5		3		3,5		1.5
	1.6	Lastschwerpunktabstand c (mm)	500		500		500		1.6
	1.8	Lastabstand x (mm)	473[1]		515[2]		520[3]		1.8
	1.9	Radstand y (mm)	1685		1685		1785		1.9
Gewicht	2.1	Eigengewicht kg	4290	4190	4730	4630	5028	4928	2.1
	2.2	Achslast mit Last vorn/hinten kg	5990/800	5950/740	6960/907	6920/847	7530/1000	7490/940	2.2
	2.3	Achslast ohne Last vorn/hinten kg	2050/2240	2010/2180	2078/2719	2038/2659	2028/3000	1988/2940	2.3
Räder, Fahrwerk	3.1	Bereifung (Vollgummi, Superelastik, Luft, Polyurethan)	SE		SE		SE		3.1
	3.2	Reifengröße, vorn	7.00 x 12		28 x 9-15		250 x 15		3.2
	3.3	Reifengröße, hinten	6.50 x 10		6.50 x 10		6.50 x 10		3.3
	3.5	Räder, Anzahl vorn/hinten (x = angetrieben)	2 x/2		2 x/2		2 x/2		3.5
	3.6	Spurweite, vorn b_{10} (mm)	990		1060		1060		3.6
	3.7	Spurweite, hinten b_{11} (mm)	942		942		952		3.7
Grundabmessungen	4.1	Neigung Hubgerüst/Gabelträger vor/zurück α/β (°)	6/8		6/8		6/8		4.1
	4.2	Höhe Hubgerüst eingefahren h_1 (mm)	2280		2280		2215		4.2
	4.3	Freihub h_2 (mm)	150		150		150		4.3
	4.4	Hub h_3 (mm)	3300		3300		2900		4.4
	4.5	Höhe Hubgerüst ausgefahren h_4 (mm)	3910		3910		3670		4.5
	4.7	Höhe Schutzdach (Kabine) h_6 (mm)	2220		2250		2250		4.7
	4.8	Sitzhöhe/Standhöhe h_7 (mm)	1082		1112		1112		4.8
	4.12	Kupplungshöhe h_{10} (mm)	380		380		380		4.12
	4.19	Gesamtlänge l_1 (mm)	3690		3810		3945		4.19
	4.20	Länge einschl. Gabelrücken l_2 (mm)	2540		2660		2795		4.20
	4.21	Gesamtbreite b_1/b_2 (mm)	1174/–		1300/–		1300/–		4.21
	4.22	Gabelzinkenmaße s/e/l (mm)	40/120/1150		45/125/1150		50/125/1150		4.22
	4.23	Gabelträger ISO 2328, Klasse/Typ A, B	2 A		3 A		3 A		4.23
	4.24	Gabelträgerbreite b_3 (mm)	1120		1120		1120		4.24
	4.31	Bodenfreiheit mit Last unter Hubgerüst m_1 (mm)	125		125		140		4.31
	4.32	Bodenfreiheit Mitte Radstand m_2 (mm)	130		150		165		4.32
	4.33	Arbeitsgangbreite bei Palette 1000 x 1200 quer Ast (mm)	3963		4085		4270		4.33
	4.34	Arbeitsgangbreite bei Palette 800 x 1200 längs Ast (mm)	4163		4285		4470		4.34
	4.35	Wenderadius Wa (mm)	2290		2370		2550		4.35
	4.36	Kleinster Drehpunktabstand b_{13} (mm)	725		725		750		4.36
Leistungsdaten	5.1	Fahrgeschwindigkeit mit/ohne Last km/h	17/19		18/19		18/19		5.1
	5.2	Hubgeschwindigkeit mit/ohne Last m/s	0,53/0,60	0,50/0,60	0,53/0,60	0,45/0,60	0,49/0,54	0,41/0,53	5.2
	5.3	Senkgeschwindigkeit mit/ohne Last m/s	0,55/0,45		0,55/0,45		0,55/0,42		5.3
	5.5	Zugkraft mit/ohne Last N	17300/–	17100/–	17150/–	16500/–	17000/–	16000/–	5.5
	5.7	Steigfähigkeit mit/ohne Last %	27/–	27/–	23/–	23/–	18/–	19/–	5.7
	5.9	Beschleunigungszeit mit/ohne Last s	4,9/4,3	5,4/4,7	5,6/4,8	6,1/5,1	5,7/4,9	6,3/5,4	5.9
	5.10	Betriebsbremse	mechanisch/hydraulisch		mechanisch/hydraulisch		mechanisch/hydraulisch		5.10
V-Motor	7.1	Motorhersteller/Typ	Mitsubishi S4S	Nissan K25	Mitsubishi S4S	Nissan K25	Mitsubishi S4S	Nissan K25	7.1
	7.2	Motorleistung nach ISO 1585 kW	40	36	40	36	40	36	7.2
	7.3	Nenndrehzahl min^{-1}	2200	2100	2200	2100	2200	2100	7.3
	7.4	Zylinderzahl/Hubraum anz/cm^3	4/3300	4/2500	4/3300	4/2500	4/3300	4/2500	7.4
	7.5	Kraftstoffverbrauch nach VDI-Zyklus l/h, kg/h	2,5[4]	2,6[5]	2,7[6]	2,8[7]	2,9[8]	3,0[9]	7.5
Sonstiges	8.2	Arbeitsdruck für Anbaugeräte bar	160		160		160		8.2
	8.3	Ölstrom für Anbaugeräte l/min	60		60		60		8.3
	8.4	Schalldruckpegel nach DIN EN 12053, Fahrerohr dB(A)	79		79		79		8.4
	8.5	Anhängekupplung, Art/Typ DIN	DIN 15170/Typ H		DIN 15170/Typ H		DIN 15170/Typ H		8.5

1) 498 mm bei DZ-Mast; bei integriertem SS: x = 485 mm (510 mm bei DZ-Mast); bei Anbau SS: x = 532 mm (557 mm bei DZ-Mast)
2) 540 mm bei DZ-Mast; bei integriertem SS: x = 529 mm (554 mm bei DZ-Mast); bei Anbau SS: x = 587 mm (612 mm bei DZ-Mast)
3) 545 mm bei DZ-Mast; bei integriertem SS: x = 534 mm (559 mm bei DZ-Mast); bei Anbau SS: x = 592 mm (617 mm bei DZ-Mast)
4) bei 45 VDI-Arbeitsspielen/h – 3,5 l bei 60 VDI-Arbeitsspielen/h
5) bei 45 VDI-Arbeitsspielen/h – 3,6 kg bei 60 VDI-Arbeitsspielen/h
6) bei 45 VDI-Arbeitsspielen/h – 3,8 l bei 60 VDI-Arbeitsspielen/h
7) bei 45 VDI-Arbeitsspielen/h – 3,9 kg bei 60 VDI-Arbeitsspielen/h
8) bei 45 VDI-Arbeitsspielen/h – 4,0 l bei 60 VDI-Arbeitsspielen/h
9) bei 45 VDI-Arbeitsspielen/h – 4,1 kg bei 60 VDI-Arbeitsspielen/h

Dieses Typenblatt nach VDI-Richtlinie 2198 nennt nur die technischen Werte des Standard-Gerätes. Abweichende Bereifungen, andere Hubgerüste, Zusatzeinrichtungen usw. können andere Werte ergeben. Änderungen und technische Verbesserungen vorbehalten.

Vorteile nutzen

Ergonomischer Fahrerplatz
Bequemer und leistungsfördernder Arbeitsplatz durch vorbildliche Ergonomie:
- Bequemer und sicherer Auf- und Abstieg durch große, von oben einsehbare Trittstufe.
- Schwingend gelagerte Antriebseinheit reduziert Vibrationen und Lärm.
- 3fach verstellbarer Komfortsitz.
- Stufenlos verstellbare Lenksäule.
- Großer, bequemer Fußraum mit automobilgerechter Pedalanordnung.
- Große Fahrerkabine mit viel Bewegungsfreiheit.
- Körpergerecht neben dem Fahrersitz angeordnete Hydraulikhebel. Die Umschaltung der Fahrrichtung ist integriert und damit ohne Umgreifen möglich.
- Ausgezeichnete Sicht durch Panorama-Hubgerüste mit hinten liegenden Zylindern und Freisicht-Gabelträger.
- Übersichtliche Instrumententafel mit Analoganzeigen und umfassenden Warn- und Kontrollleuchten.
- Komfortables Arbeiten bei jeder Wetterlage durch Kabinen (optional) in verschiedenen Ausführungen.

Starke Motoren
Für den nötigen Antrieb sorgen großvolumige Industriemotoren, die speziell für die Anforderungen in Gabelstaplern ausgelegt sind:
- 3,3-Liter-Dieselmotor mit 40 kW Leistung und einem maximalen Drehmoment von 182 Nm bei 1800 min^{-1}. Saubere Abgase und hohe Laufruhe durch Indirekt-Einspritzung.
- 2,5-Liter-Ottomotor mit 36 kW Leistung und einem maximalen Drehmoment von 180 Nm bei 1400 min^{-1}.
- Lange Lebensdauer durch robuste Bauweise und niedriges Drehzahlniveau.
- Wartungsintervall von 500 Bh.
- Niedrige Rußemission (DFG). Rußfilteranlagen (optional) in verschiedenen Ausführungen.
- Im Rahmen integrierter 58-l-Dieseltank.
- Auspuffanlage nach unten verlaufend (hoch gezogen optional).
- Schneller Zugang für Wartung und Service durch einteilige Motorhaube mit großem Öffnungswinkel nach hinten und herausnehmbarem Bodenblech.

Hoch belastbares Hydrodynamikgetriebe
Der Hydrodynamikantrieb mit automatischem Lastschaltgetriebe ermöglicht eine optimale, bedarfsangepasste Kraftübertragung.
- Guter Wirkungsgrad bei mittleren und hohen Geschwindigkeiten.
- Feinfühlige und ruckfreie Kraftübertragung.
- Kombiniertes Kriechfahrt-/Bremspedal ermöglicht feinfühliges Fahren bei voller Hubleistung.

Geschützte Elektroanlage
- 12-Volt-Batterie mit 72 Ah.
- 50-A-Drehstromlichtmaschine.
- Ottomotor mit wartungsfreier kontaktloser Transistorzündung. Die komplette Elektrik ist nach IP 54 gegen Spritzwasser und Staub geschützt und gut erreichbar in der Fahrerschutzdach-Konsole untergebracht.

Reifen für jeden Einsatz
- Serienmäßig Superelastikreifen.
- Luftreifen, Breitreifen und nicht kreidende SE-Reifen optional.

2,5 t

Vorderachse Bereifungsart	Stück	Größe	Spurweite	Staplerbreite
SE-Reifen	2	7.00-12	990	1174
Luftreifen	2	7.00-12	990	1174
SE-Breit	2	27x10-12	1048,5	1321
Hinterachse Bereifungsart	Stück	Größe	Spurweite	
SE-Reifen	2	6.50-10	940	
Luftreifen	2	6.50-10	940	
SE-Breit	2	23x9-10	940	

3,0 t

Vorderachse Bereifungsart	Stück	Größe	Spurweite	Staplerbreite
SE-Reifen	2	28x9-15	1060	1300
Luftreifen	2	28x9-15	1060	1300
SE-Breit	2	250x15	1060	1300
Hinterachse Bereifungsart	Stück	Größe	Spurweite	
SE-Reifen	2	6.50-10	940	
Luftreifen	2	6.50-10	940	
SE-Breit	2	23x9-10	940	

3,5 t

Vorderachse Bereifungsart	Stück	Größe	Spurweite	Staplerbreite
SE-Reifen	2	250x15	1060	1300
Luftreifen	2	250x15	1060	1300
SE-Breit	2	250x15		1300
Hinterachse Bereifungsart	Stück	Größe	Spurweite	
SE-Reifen	2	6.50-10	950	
Luftreifen	2	6.50-10	950	
SE-Breit	2	23x9-10	950	

Präzise Lenkung
Bedarfsgesteuerte Hydrostatiklenkung für spielend leichtes, punktgenaues Lenken ohne Lenkrückschläge.
- Maximaler Lenkkomfort und hohe Sicherheit. Nur 4 Umdrehungen von Anschlag zu Anschlag.
- Hoch angelenkte, im Rahmen befestigte Lenkachse mit integriertem Lenkzylinder für maximale Fahrstabilität.

Sichere Bremse
Zwei unabhängige Bremssysteme wirken auf die Vorderräder.
- Fußbremse: hydraulisch unterstützte Trommelbremse mit asbestfreien Belägen und Warnleuchte für Bremsflüssigkeitsstand.
- Feststellbremse: handbetätigte Seilzugbremse mit Betätigungs-Warnleuchte.

Zuverlässigste Hydraulik
Das Hochleistungsfiltersystem sorgt für sauberes Öl und verlängert so die Lebensdauer aller Komponenten:
- Ansaugfilter und Filter in der Rücklaufleitung.
- In den Rahmen integrierter 55-l-Hydrauliktank.
- Be- und Entlüftung des Hydrauliktanks über Filter.
- Druckbegrenzungsventile schützen vor Überdruck und Überlastung.

Hubgerüste mit 6-Rollen-Gabelträger
Alle Komponenten des Hubgerüstes sind auf optimierte Sichtverhältnisse, hohe Stabilität und lange Lebensdauer ausgelegt:
- Schlanke Hubgerüstprofile und hinten liegende Hubzylinder für besonders breites Sichtfenster.
- Serienmäßig 6-Rollen-Gabelträger (ab 3 t Tragfähigkeit).
- Freisicht-Gabelträger mit optimierter Durchsicht.
- Weiche Übergänge durch Ein-/Ausfahrdämpfung bei Hubgerüsten mit Vollfreihub.

Zusatz-Ausstattungen
Zur Anpassung an unterschiedliche Einsatzanforderungen oder Kundenwünsche stehen verschiedene Sonderausstattungen und Anbaugeräte zur Verfügung.

Jungheinrich
Vertrieb Deutschland AG & Co. KG

Am Stadtrand 35
22047 Hamburg
Telefon 0180 5235468*
Telefax 0180 5235469*
*Bundesweit nur € 0,14 pro Minute

info@jungheinrich.de
www.jungheinrich.de

Jungheinrich AG
ISO 9001, ISO 14001
Zertifizierungen des Qualitäts- und Umweltmanagements.

Jungheinrich-Flurförderzeuge entsprechen den europäischen Sicherheitsanforderungen.

JUNGHEINRICH
Das lohnt sich.

7255.D.2.2008.r.s.